GESSI

75437

GPF7543700000G000

INCASTRI

data di validità
≥ 04/2026



Dispenser da appoggio.

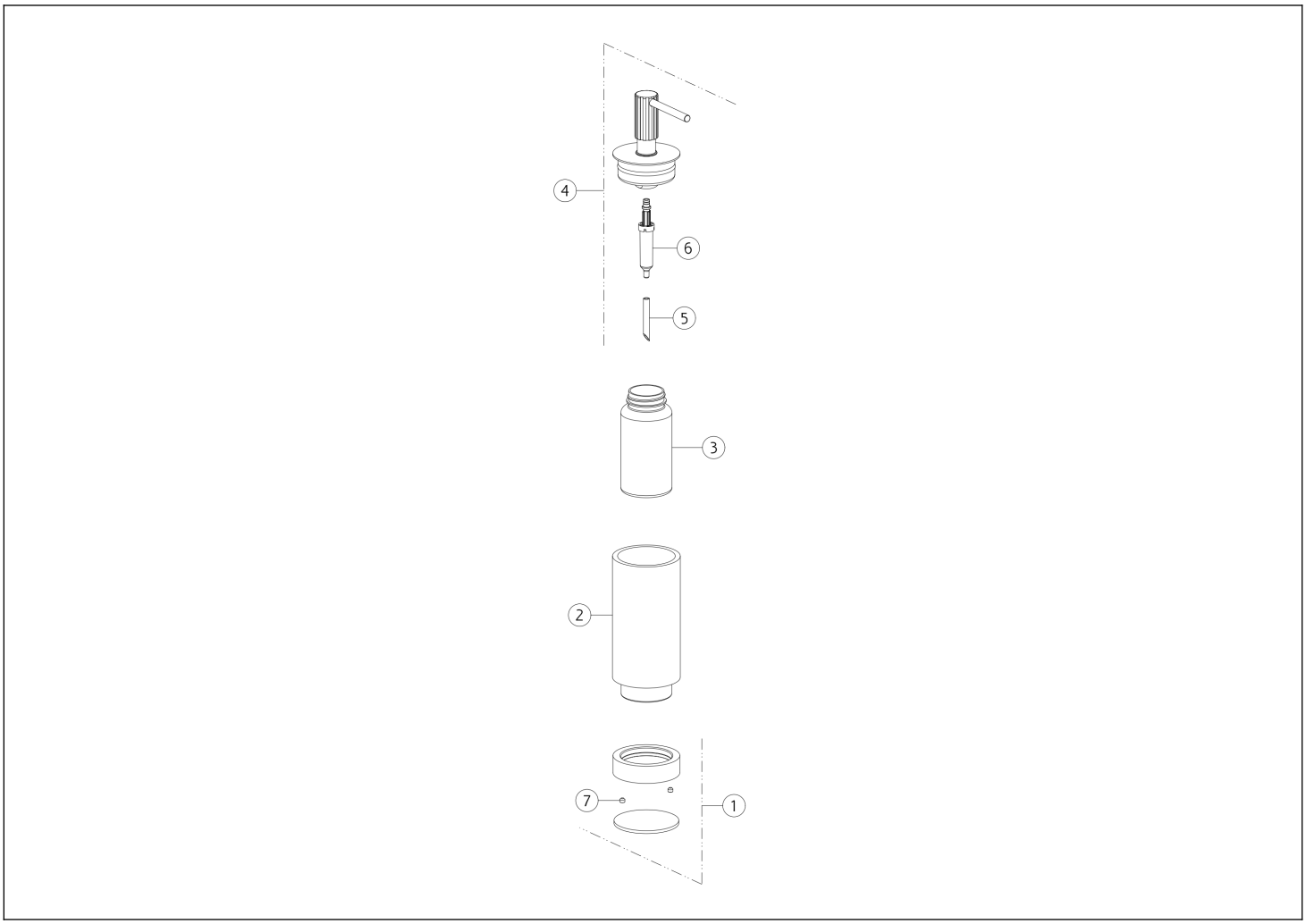

N°	Codice	Descrizione
1	SP05759	SUPPORTO
2	SP05754	BICCHIERE
3	SP05752	CONTENITORE DISPENSER
4	SP05751	DISPENSER

N°	Codice	Descrizione
5	SP00198	TUBETTO
6	SP00040	POMPETTA DISPENSER
7	SP00137	GRANO

Gessi S.p.A. Parco Gessi, 13037 Serravalle Sesia (Vercelli) Italia Tel.+39 0163 454111 Fax.+39 0163 453150 - www.gessi.com - gessi@gessi.it Il presente disegno a termine di legge non puo' essere reso pubblico o riprodotto senza l'autorizzazione scritta della GESSI S.p.A. copyright GESSI S.p.A.