GESSI

75497

GPF7549700000G000

INCASTRI

data di validità
≥ 02/2026



Porta salvietta da parete 30 cm.

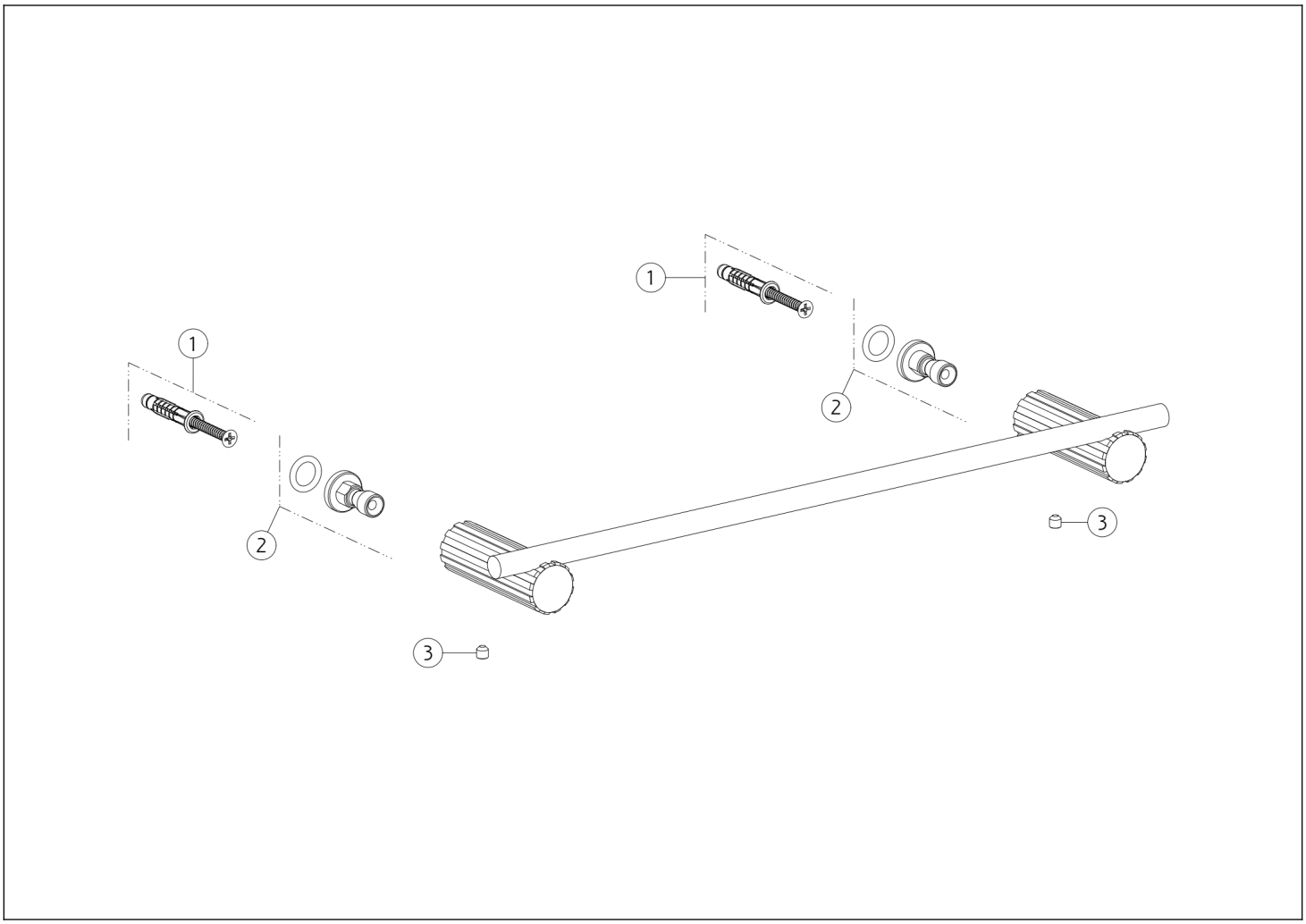

N°	Codice	Descrizione
1	SP05602	SET DI FISSAGGIO
2	SP03182	SUPPORTO A MURO

N°	Codice	Descrizione
3	SP00610	GRANO

Gessi S.p.A. Parco Gessi, 13037 Serravalle Sesia (Vercelli) Italia Tel.+39 0163 454111 Fax.+39 0163 453150 - www.gessi.com - gessi@gessi.it Il presente disegno a termine di legge non puo' essere reso pubblico o riprodotto senza l'autorizzazione scritta della GESSI S.p.A. copyright GESSI S.p.A.