GESSI

# 75500

GPF7550000000G000

## INCASTRI

data di validità
≥ 02/2026



Porta salvietta da parete 45 cm.

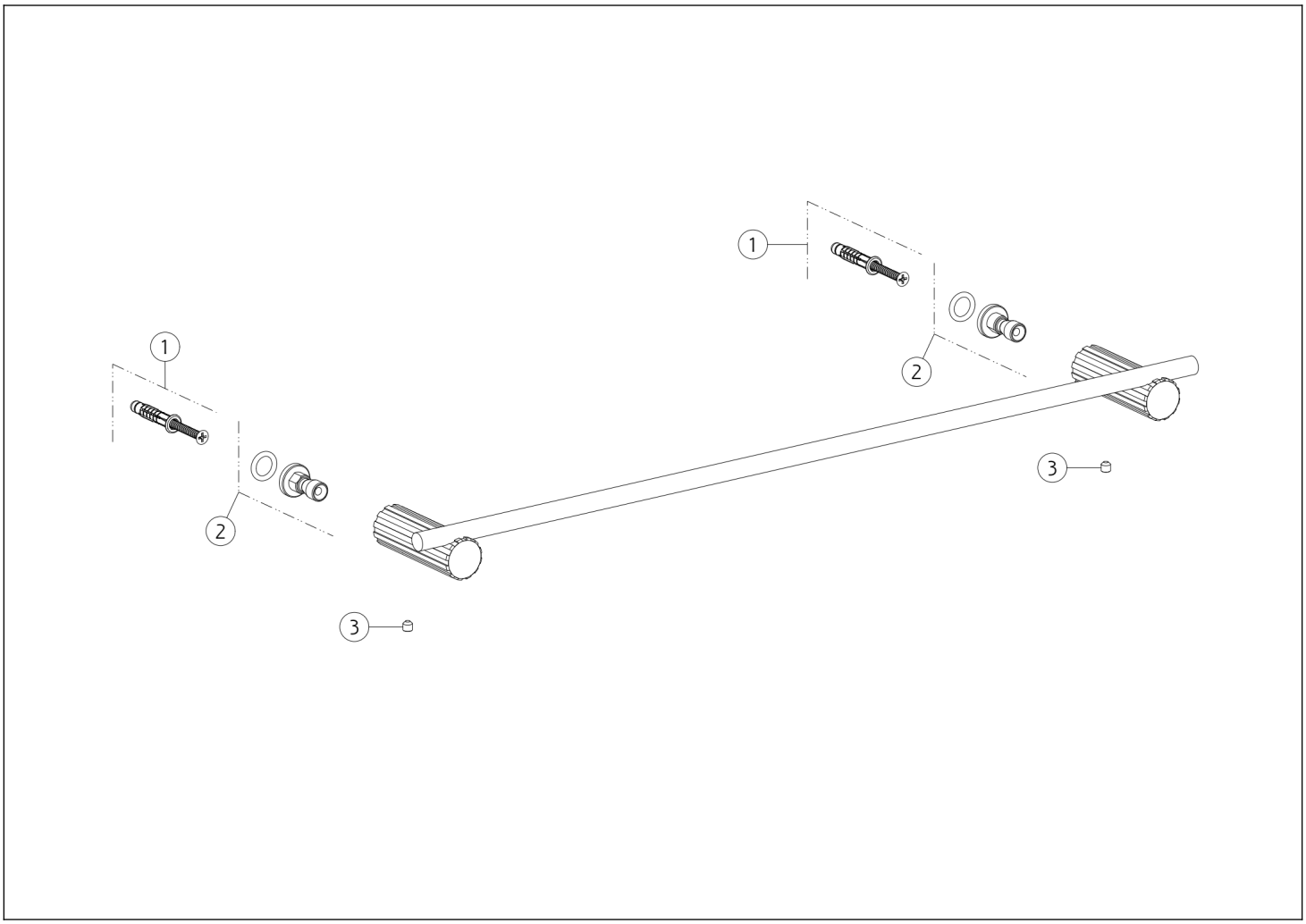


| N° | Codice | Descrizione |
|---|---|---|
| 1 | SP05602 | SET DI FISSAGGIO |
| 2 | SP03182 | SUPPORTO A MURO |

| N° | Codice | Descrizione |
|---|---|---|
| 3 | SP00610 | GRANO |

Gessi S.p.A. Parco Gessi, 13037 Serravalle Sesia (Vercelli) Italia Tel.+39 0163 454111 Fax.+39 0163 453150 - www.gessi.com - gessi@gessi.it Il presente disegno a termine di legge non puo' essere reso pubblico o riprodotto senza l'autorizzazione scritta della GESSI S.p.A. copyright GESSI S.p.A.