GESSI

75503

GPF7550300000G000

INCASTRI

date de validité
≥ 03/2026



Porte serviette 60 cm.

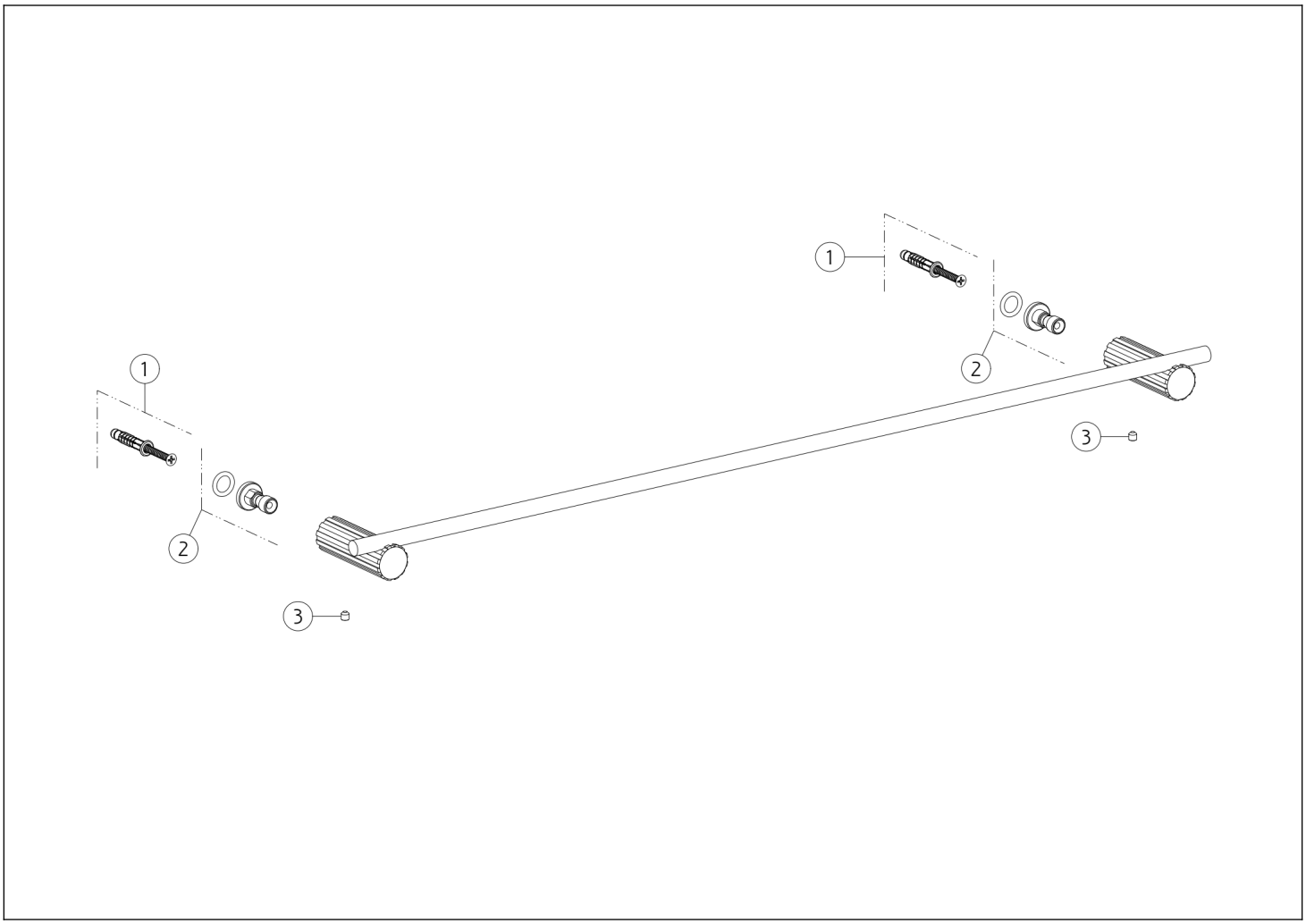

N°	Code	Description
1	SP05602	KIT DE FIXATION
2	SP03182	SUPPORT MURAL

N°	Code	Description
3	SP00610	VIS SANS TÊTE

Gessi S.p.A. Parco Gessi, 13037 Serravalle Sesia (Vercelli) Italie Tél. +39 0163 454111 Fax. +39 0163 453150 - www.gessi.com - gessi@gessi.it Conformément à la loi, le présent dessin ne peut être rendu public ni reproduit sans l'autorisation écrite de GESSI S.p.A. Copyright GESSI S.p.A.