GESSI

75521

GPF7552100000G000

INCASTRI

Gültigkeitsdatum
≥ 02/2026



Bademantelhaken zur Wandmontage.

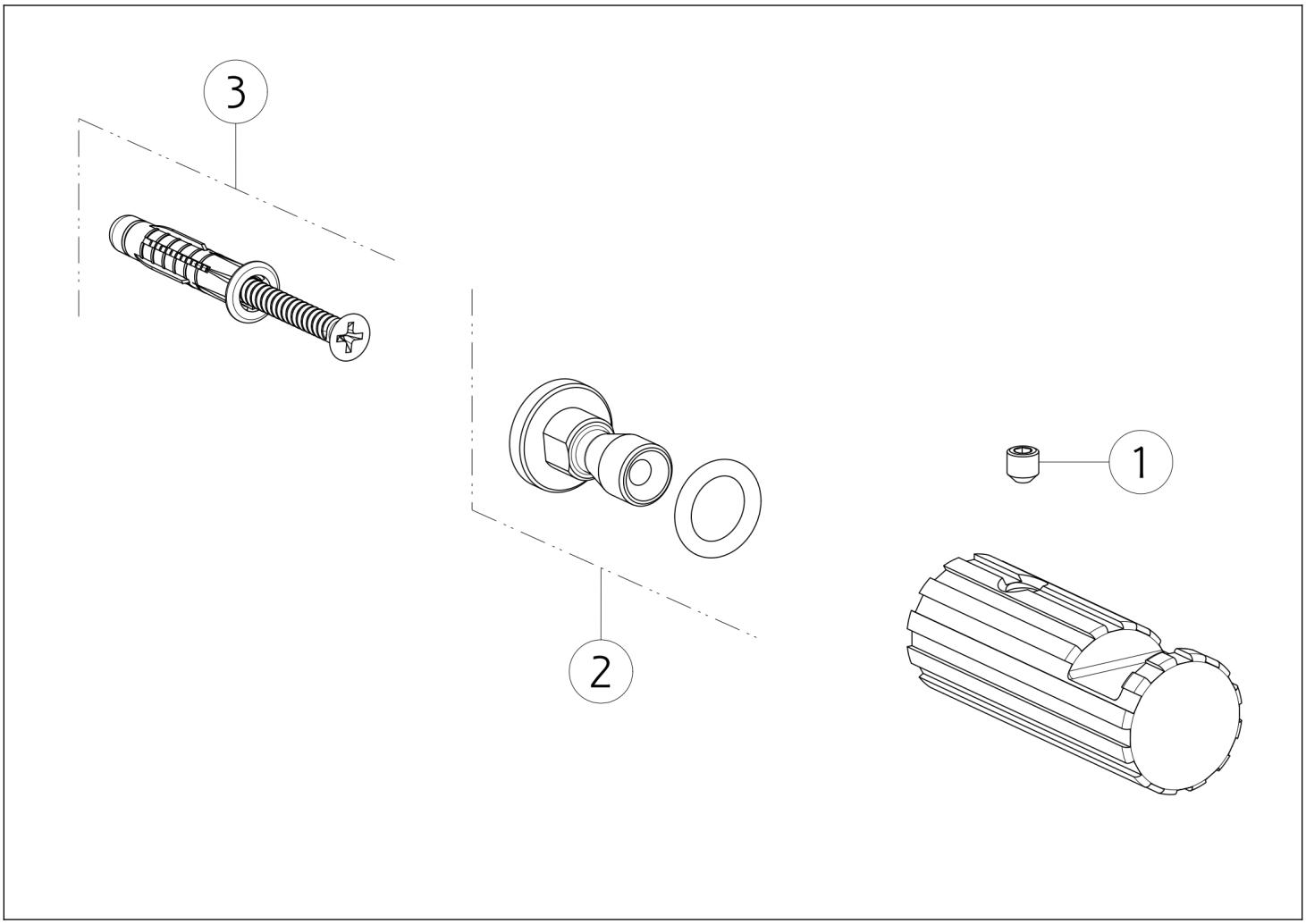

N°	Code	Beschreibung
1	SP00610	MADENSCHRAUBE
2	SP03182	BRAUSEANSCHLUSS

N°	Code	Beschreibung
3	SP05602	BEFESTIGUNGSSET

Gessi S.p.A. Parco Gessi, 13037 Serravalle Sesia (Vercelli) Italien Tel. +39 0163 454111 Fax. +39 0163 453150 - www.gessi.com - gessi@gessi.it Die vorliegende Zeichnung darf ohne schriftliche Genehmigung der GESSI S.p.A. nicht veröffentlicht oder vervielfältigt werden. Copyright GESSI S.p.A.