GESSI

75521

GPF7552100000G000

INCASTRI

fecha de validez
≥ 02/2026



Colgador de pared.

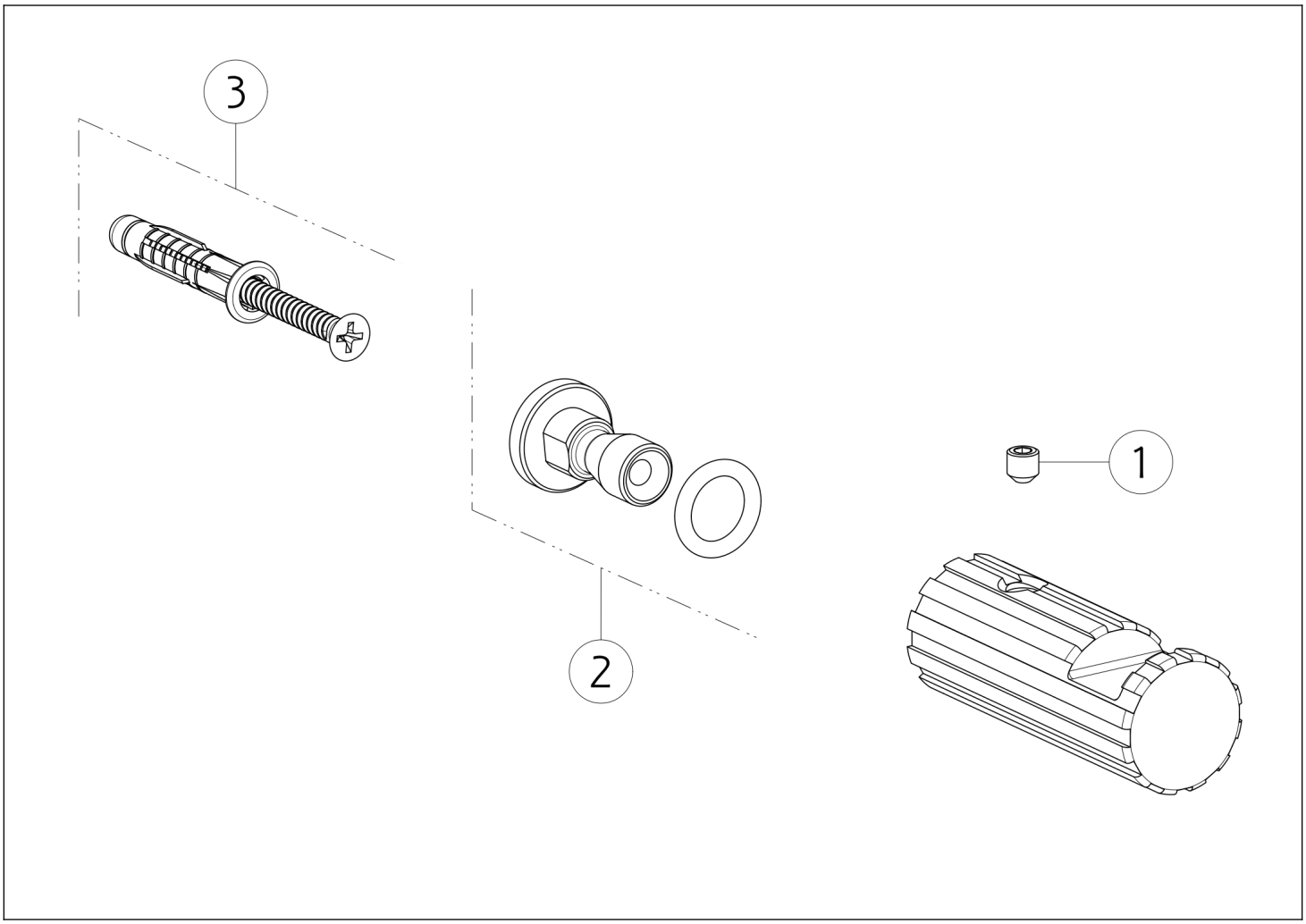

N°	Código	Descripción
1	SP00610	TORNILLO
2	SP03182	SOPORTE DE PARED

N°	Código	Descripción
3	SP05602	SET DE FIJACIÓN

Gessi S.p.A. Parco Gessi, 13037 Serravalle Sesia (Vercelli) Italia Tel. +39 0163 454111 Fax. +39 0163 453150 - www.gessi.com - gessi@gessi.it El presente diseño, de conformidad con la legislación vigente, no puede hacerse público ni reproducirse sin la autorización por escrito de GESSI S.p.A. Copyright GESSI S.p.A.