GESSI

75540

GPF7554000000G000

INCASTRI

Gültigkeitsdatum
≥ 07/2026



Set aus 2 Drückergarnituren mit automatischer Rückholfeder, Ovalbart Lochung.

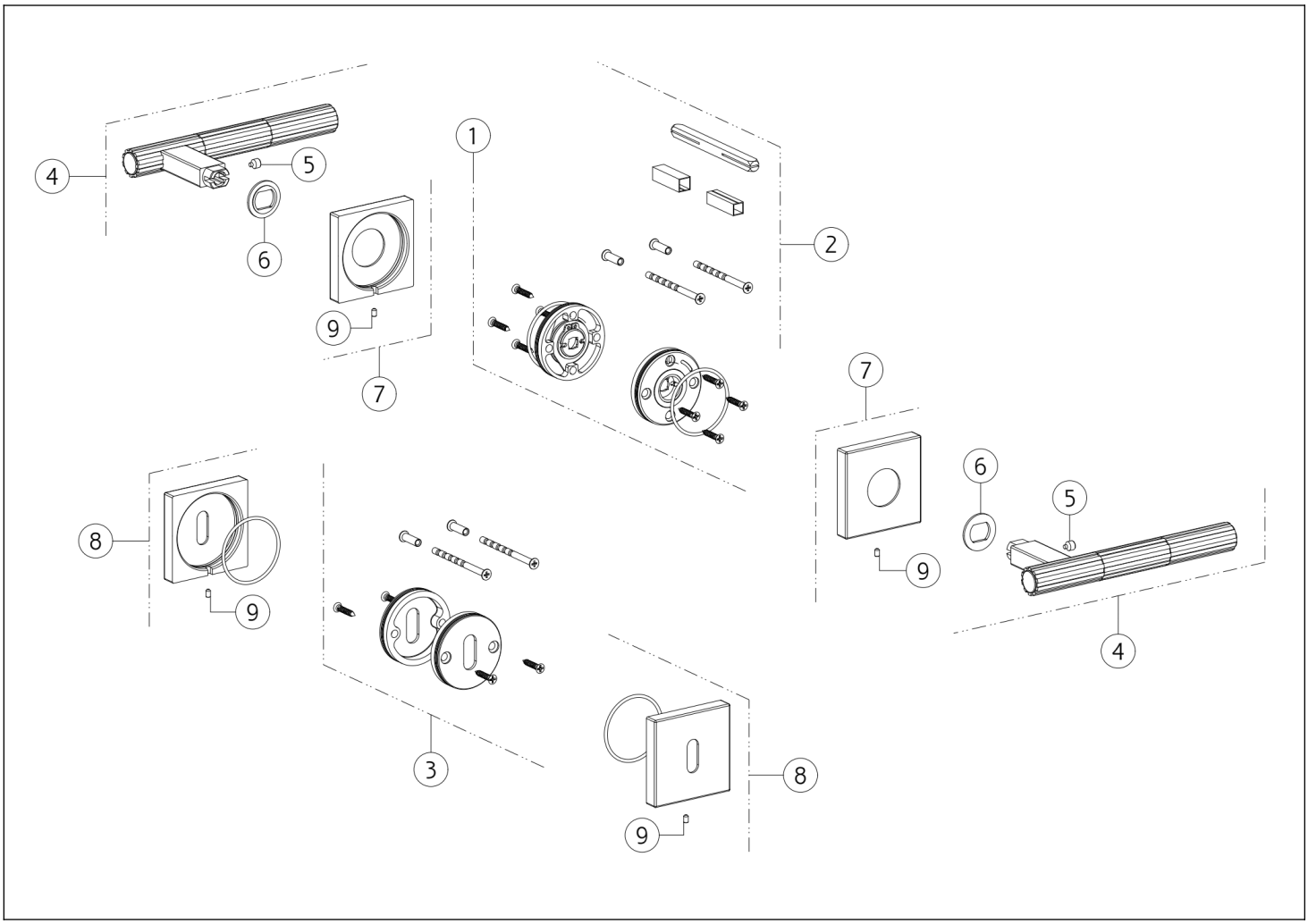

N°	Code	Beschreibung
1	SP05649	RÜCKHOLFEDER
2	SP05648	STIFT
3	SP05682	FLANSCH
4	SP05645	GRIFF
5	SP05646	MADENSCHRAUBE

N°	Code	Beschreibung
6	SP05647	INDIKATOR-RING
7	SP05549	ROSETTE
8	SP05681	ROSETTE
9	SP05650	MADENSCHRAUBE

Gessi S.p.A. Parco Gessi, 13037 Serravalle Sesia (Vercelli) Italien Tel. +39 0163 454111 Fax. +39 0163 453150 - www.gessi.com - gessi@gessi.it Die vorliegende Zeichnung darf ohne schriftliche Genehmigung der GESSI S.p.A. nicht veröffentlicht oder vervielfältigt werden. Copyright GESSI S.p.A.