GESSI

75541

GPF7554100000G000

INCASTRI

Gültigkeitsdatum
≥ 08/2026



Set aus 2 Drückergarnituren mit automatischer Rückholfeder, Profilzylinder Lochung.

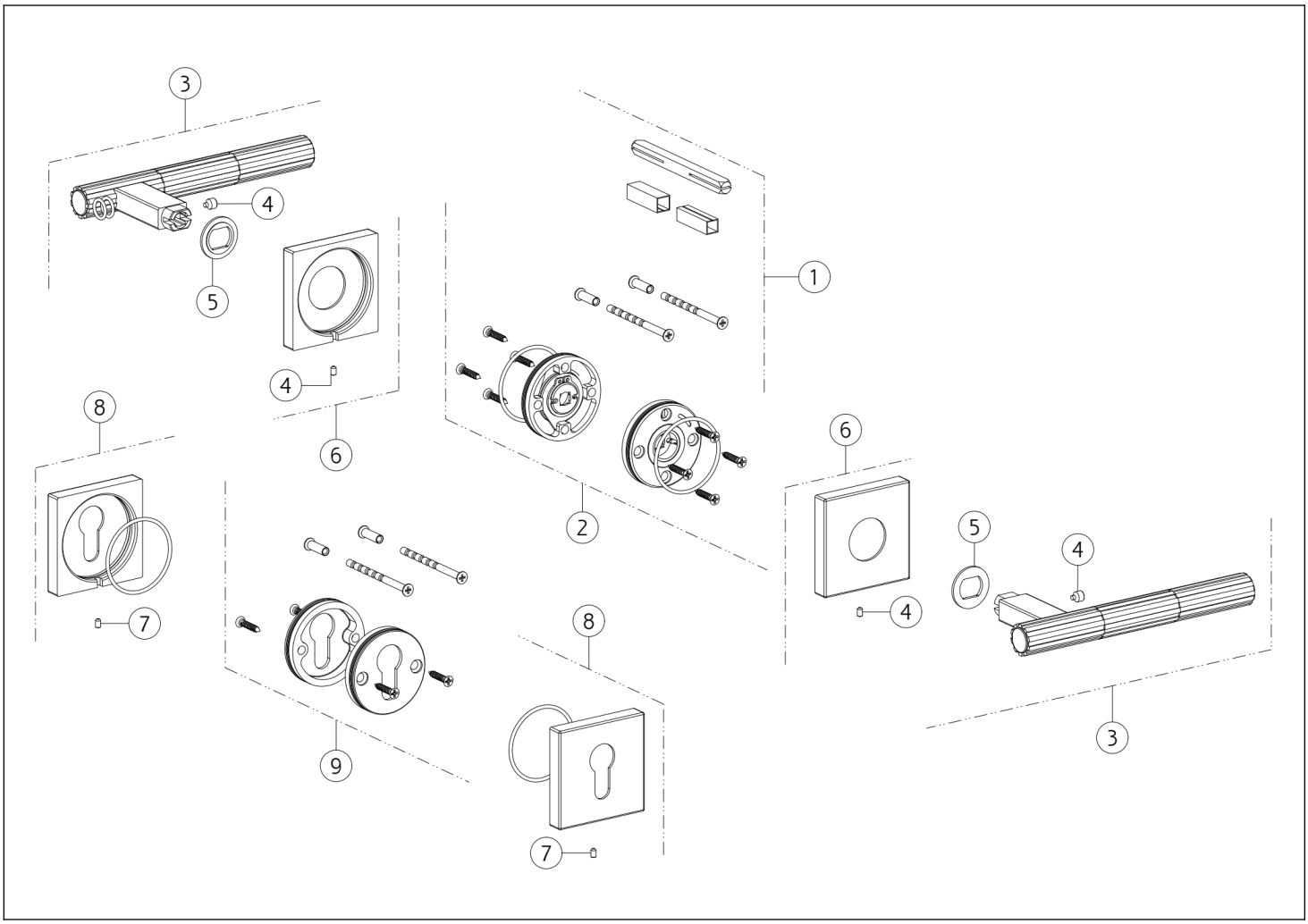

N°	Code	Beschreibung
1	SP05648	STIFT
2	SP05649	RÜCKHOLFEDER
3	SP05645	GRIFF
4	SP05646	MADENSCHRAUBE
5	SP05647	INDIKATOR-RING

N°	Code	Beschreibung
6	SP05549	ROSETTE
7	SP05650	MADENSCHRAUBE
8	SP05651	ROSETTE
9	SP05652	TK-BLOCK

Gessi S.p.A. Parco Gessi, 13037 Serravalle Sesia (Vercelli) Italien Tel. +39 0163 454111 Fax. +39 0163 453150 - www.gessi.com - gessi@gessi.it Die vorliegende Zeichnung darf ohne schriftliche Genehmigung der GESSI S.p.A. nicht veröffentlicht oder vervielfältigt werden. Copyright GESSI S.p.A.