GESSI

75541

GPF7554100000G000

INCASTRI

fecha de validez
≥ 08/2026



Juego de 2 manillas para puerta interior con resorte de retorno y embellecedor tipo Yale. Con hierro cuadrado, compatible con cerraduras cuadradas de 7/8/9 mm.

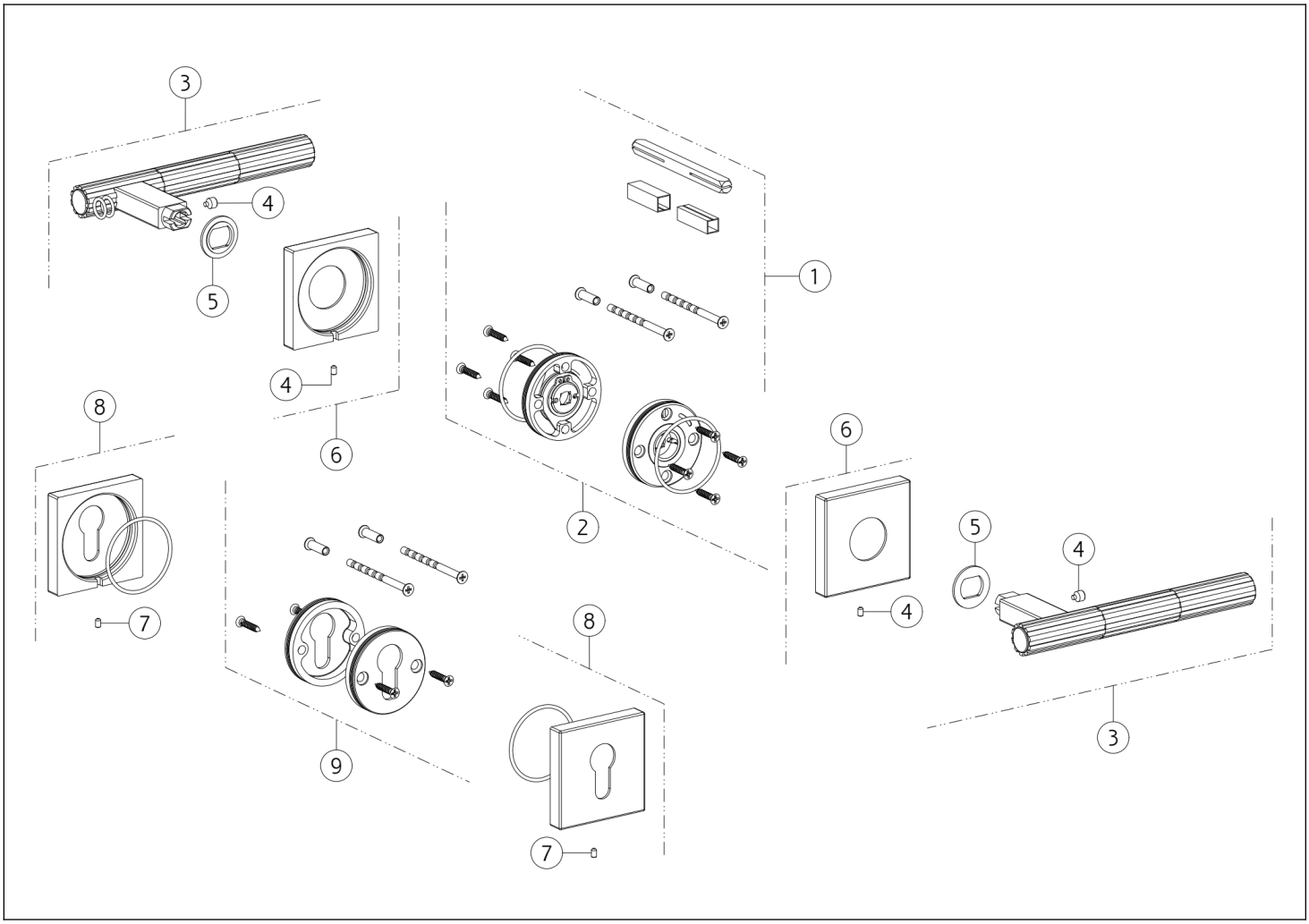

N°	Código	Descripción
1	SP05648	ANCLAR
2	SP05649	MUELLE DE RETORNO
3	SP05645	ASA
4	SP05646	TORNILLO
5	SP05647	ANILLO

N°	Código	Descripción
6	SP05549	CUBRIR
7	SP05650	TORNILLO
8	SP05651	CUBRIR
9	SP05652	CUERPO

Gessi S.p.A. Parco Gessi, 13037 Serravalle Sesia (Vercelli) Italia Tel. +39 0163 454111 Fax. +39 0163 453150 - www.gessi.com - gessi@gessi.it El presente diseño, de conformidad con la legislación vigente, no puede hacerse público ni reproducirse sin la autorización por escrito de GESSI S.p.A. Copyright GESSI S.p.A.