GESSI

75542

GPF7554200000G000

INCASTRI



fecha de validez
≥ 05/2026

Juego de 2 manillas para puerta interior con resorte de retorno. Con hierro cuadrado, compatible con cerraduras cuadradas de 7/8/9 mm.

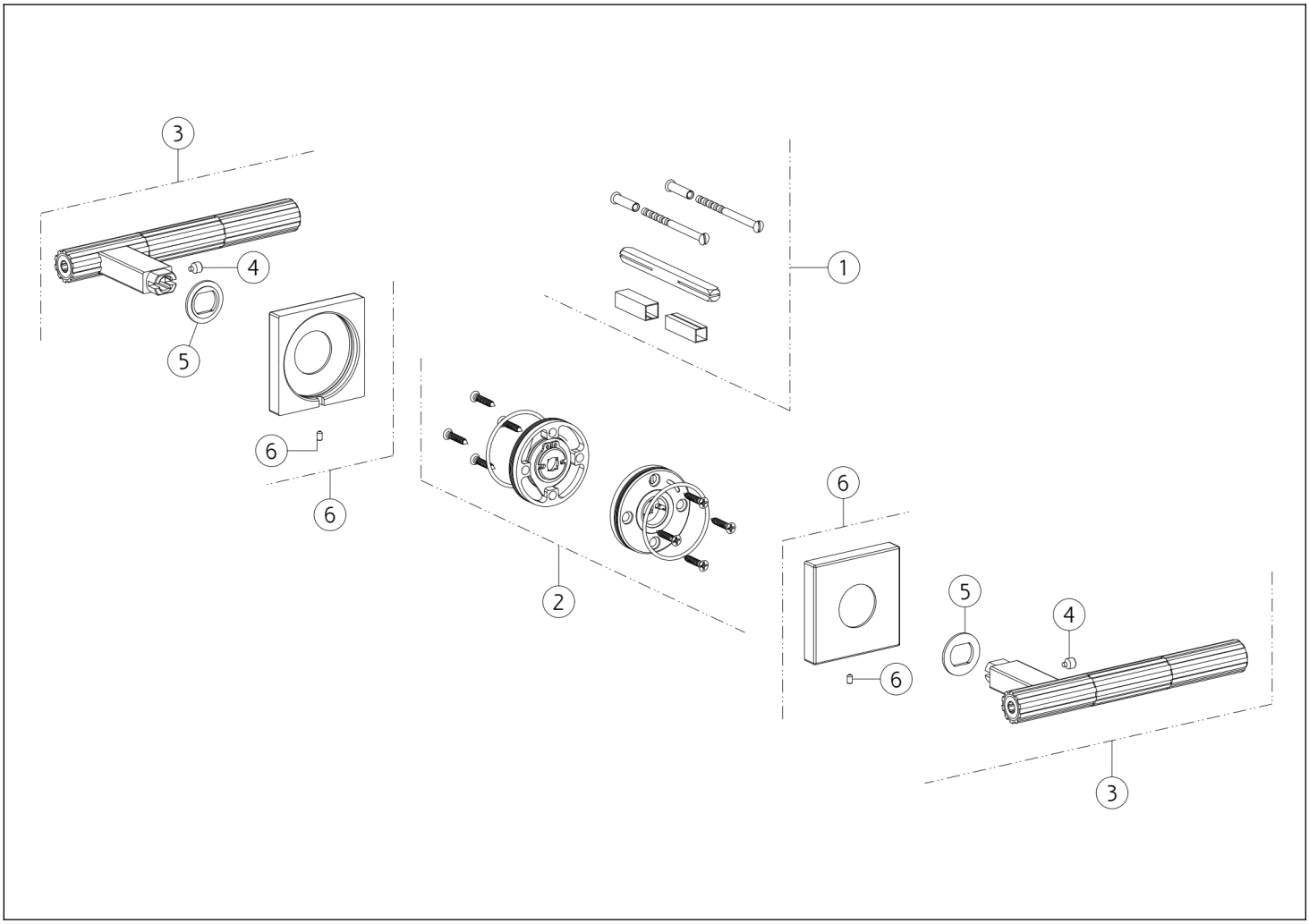

N°	Código	Descripción
1	SP05648	ANCLAR
2	SP05649	MUELLE DE RETORNO
3	SP05645	ASA
4	SP05646	TORNILLO

N°	Código	Descripción
5	SP05647	ANILLO
6	SP05549	CUBRIR
7	SP05650	TORNILLO

 El presente diseño, de conformidad con la legislación vigente, no puede hacerse público ni reproducirse sin la autorización por escrito de GESSI S.p.A. Copyright GESSI S.p.A.