GESSI

75543

GPF7554300000G000

INCASTRI

Gültigkeitsdatum
≥ 05/2026



WC-Türgarnitur. Mit Vierkantstift, kompatibel mit 6/8mm Vierkantschlössern.

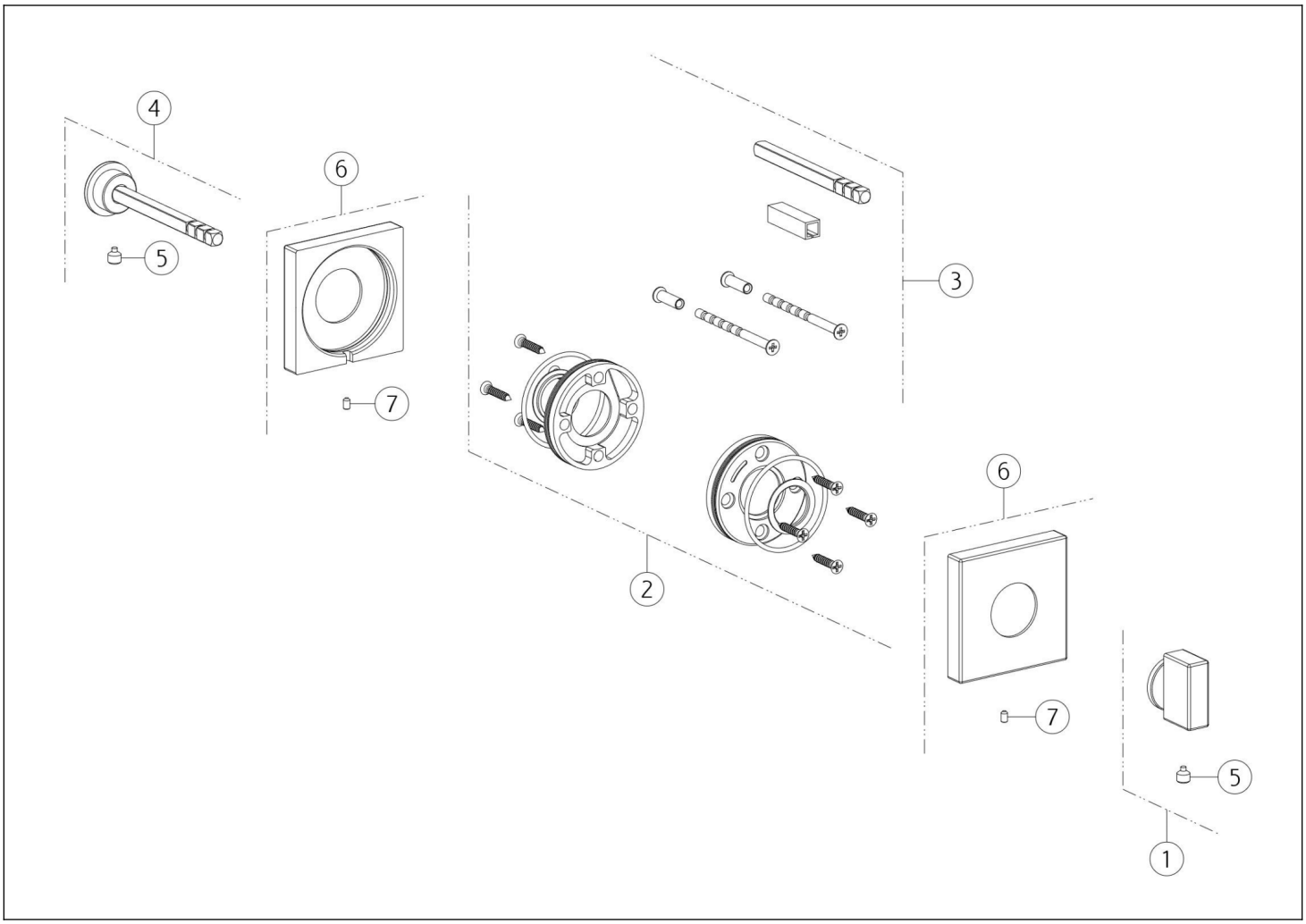

N°	Code	Beschreibung
1	SP05740	GRIFF
2	SP05741	FEDER
3	SP05742	STIFT
4	SP05743	STÖPSEL

N°	Code	Beschreibung
5	SP05646	MADENSCHRAUBE
6	SP05549	ROSETTE
7	SP05650	MADENSCHRAUBE

Gessi S.p.A. Parco Gessi, 13037 Serravalle Sesia (Vercelli) Italien Tel. +39 0163 454111 Fax. +39 0163 453150 - www.gessi.com - gessi@gessi.it Die vorliegende Zeichnung darf ohne schriftliche Genehmigung der GESSI S.p.A. nicht veröffentlicht oder vervielfältigt werden. Copyright GESSI S.p.A.