GESSI

75543

GPF7554300000G000

INCASTRI

fecha de validez
≥ 05/2026



Pestillo para puerta. Con hierro cuadrado, compatible con cerraduras cuadradas de 6/8 mm.

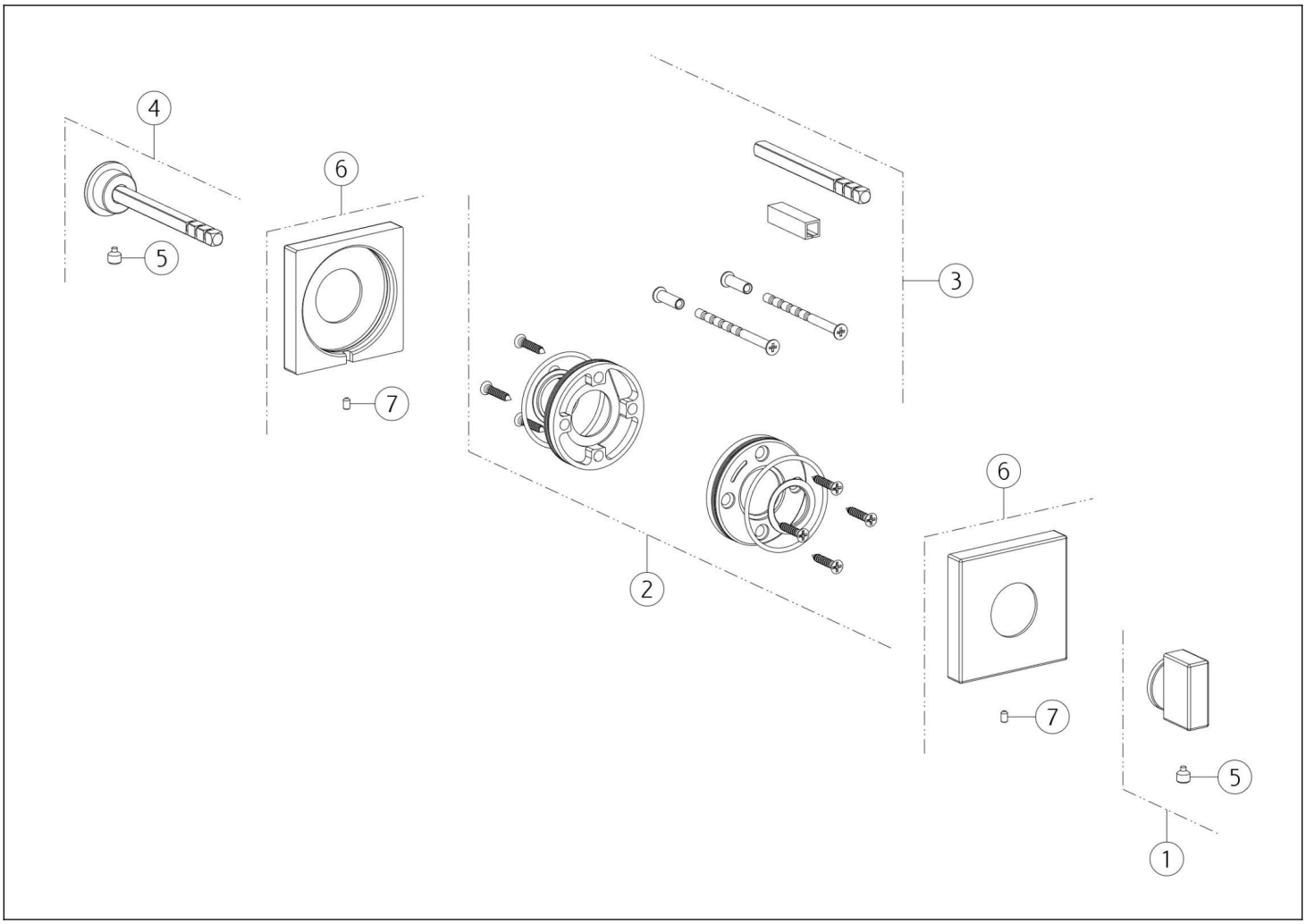

N°	Código	Descripción
1	SP05740	PALANCA
2	SP05741	MOLLA
3	SP05742	ANCLAR
4	SP05743	TAPÓN

N°	Código	Descripción
5	SP05646	TORNILLO
6	SP05549	CUBRIR
7	SP05650	TORNILLO

Gessi S.p.A. Parco Gessi, 13037 Serravalle Sesia (Vercelli) Italia Tel. +39 0163 454111 Fax. +39 0163 453150 - www.gessi.com - gessi@gessi.it El presente diseño, de conformidad con la legislación vigente, no puede hacerse público ni reproducirse sin la autorización por escrito de GESSI S.p.A. Copyright GESSI S.p.A.