GESSI

75611

GPF7561100000G000

PLACCHE WC

Gültigkeitsdatum
≥ 03/2026



Betätigungsplatte für Geberit Sigma 8, 12.

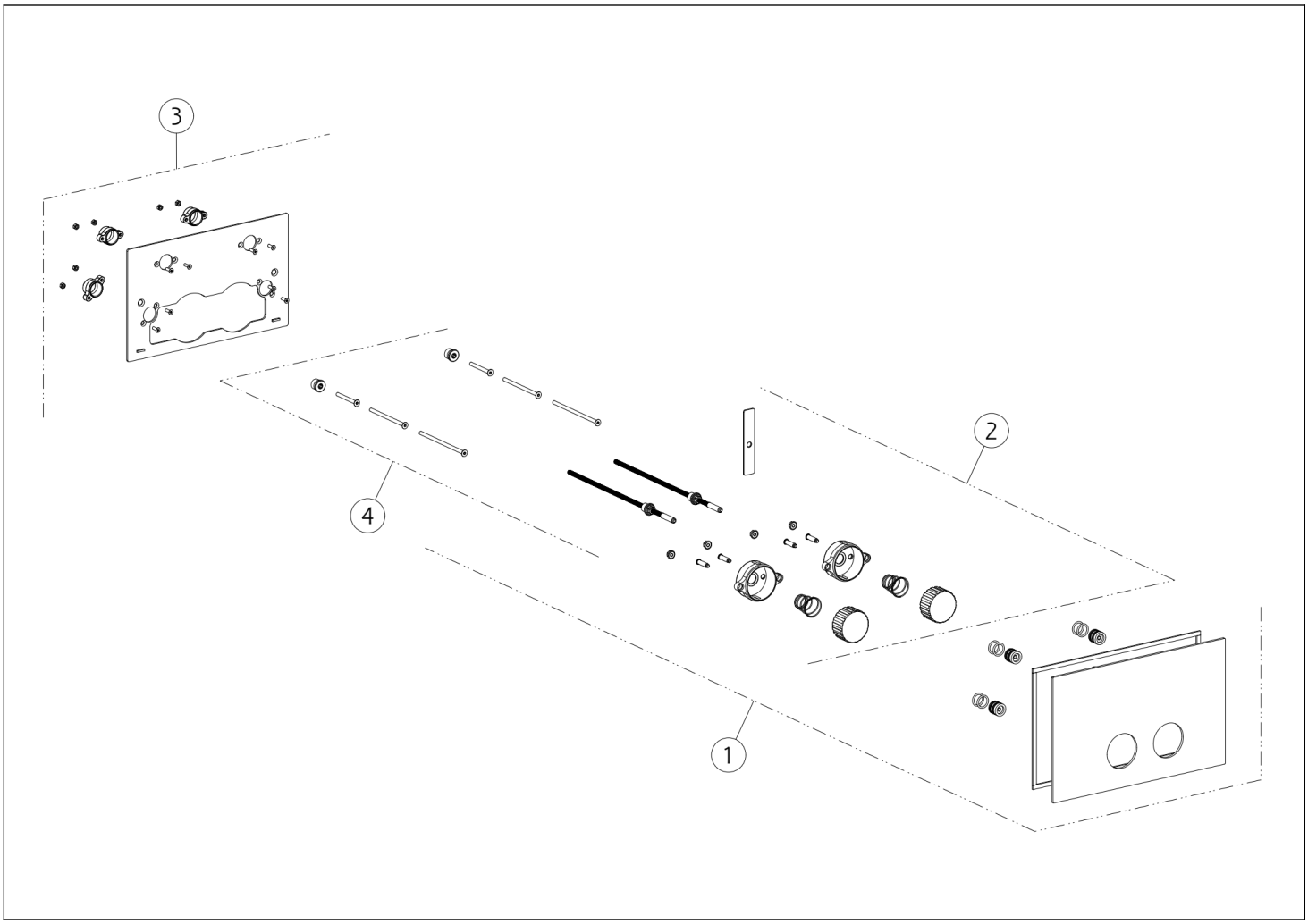

N°	Code	Beschreibung
1	SP05608	DEKORPLATTE
2	SP05609	DRUCKERKNOPF

N°	Code	Beschreibung
3	SP02794	MONTAGEPLATTE
4	SP02436	BEFESTIGUNGSSET

Gessi S.p.A. Parco Gessi, 13037 Serravalle Sesia (Vercelli) Italien Tel. +39 0163 454111 Fax. +39 0163 453150 - www.gessi.com - gessi@gessi.it Die vorliegende Zeichnung darf ohne schriftliche Genehmigung der GESSI S.p.A. nicht veröffentlicht oder vervielfältigt werden. Copyright GESSI S.p.A.