GESSI

75611

GPF7561100000G000

PLACCHE WC

date de validité
≥ 03/2026



Plaque de déclenchement pour Geberit Sigma 8 e Sigma 12

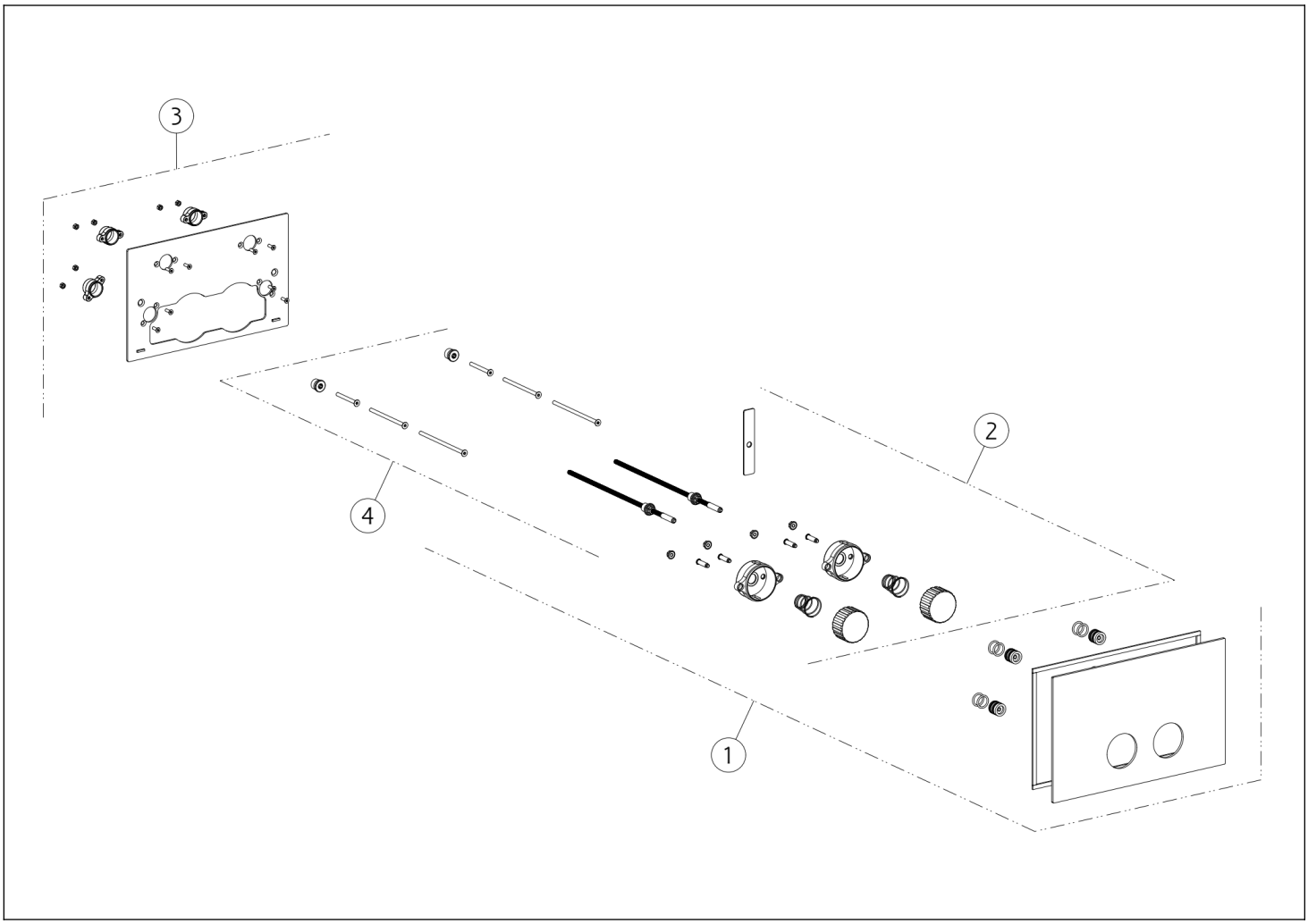

N°	Code	Description
1	SP05608	PLAQUE DE FINITION
2	SP05609	BOUTON-POUSSOIR

N°	Code	Description
3	SP02794	CONTREPLAQUE
4	SP02436	KIT DE FIXATION

Gessi S.p.A. Parco Gessi, 13037 Serravalle Sesia (Vercelli) Italie Tél. +39 0163 454111 Fax. +39 0163 453150 - www.gessi.com - gessi@gessi.it Conformément à la loi, le présent dessin ne peut être rendu public ni reproduit sans l'autorisation écrite de GESSI S.p.A. Copyright GESSI S.p.A.