GESSI

75615

GPF7561500000G000

PLACCHE WC

data di validità
≥ 06/2026



Placca di finitura per Geberit Omega 12.

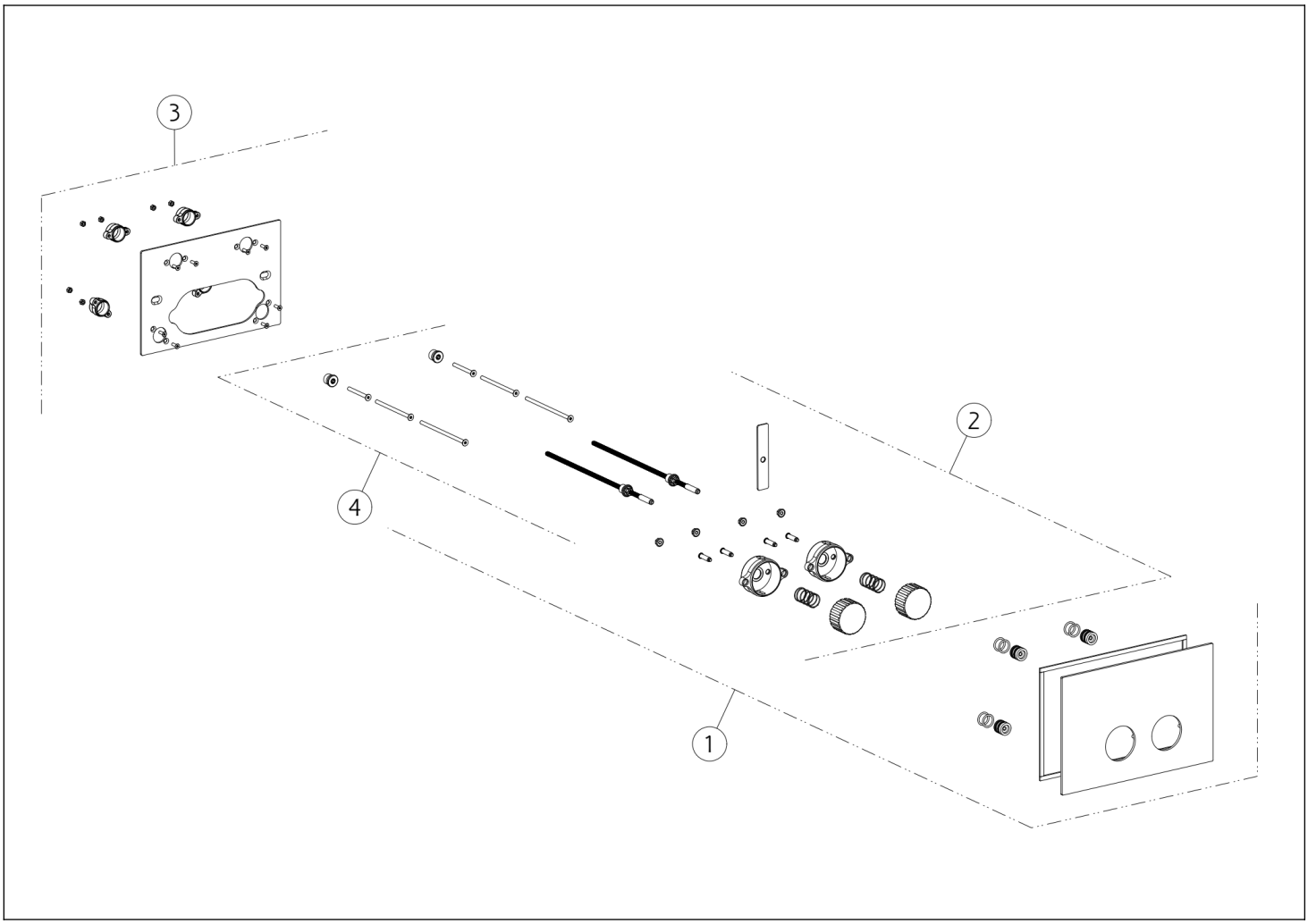

N°	Codice	Descrizione
1	SP05644	PIASTRA IN FINITURA
2	SP05609	PULSANTE

N°	Codice	Descrizione
3	SP02794	CONTROPIASTRA
4	SP02436	SET DI FISSAGGIO

Gessi S.p.A. Parco Gessi, 13037 Serravalle Sesia (Vercelli) Italia Tel.+39 0163 454111 Fax.+39 0163 453150 - www.gessi.com - gessi@gessi.it Il presente disegno a termine di legge non puo' essere reso pubblico o riprodotto senza l'autorizzazione scritta della GESSI S.p.A. copyright GESSI S.p.A.