GESSI

75617

GPF7561700000G000

PLACCHE WC

Gültigkeitsdatum
≥ 03/2026



Betätigungsplatte für Tece (Teceprofil und Tecebox).

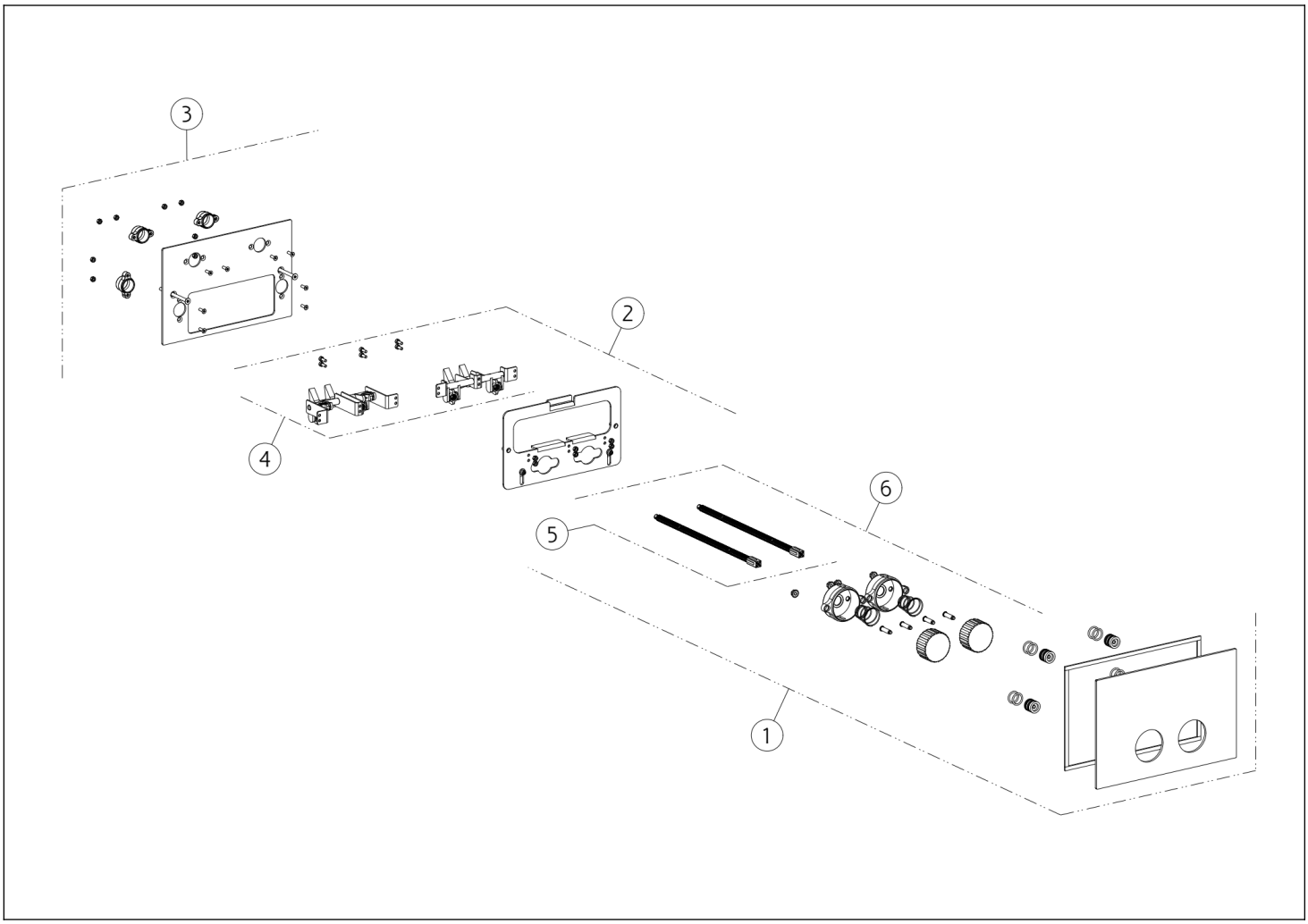

N°	Code	Beschreibung
1	SP02737	DEKORPLATTE
2	SP02839	BEFESTIGUNGSSET
3	SP02840	MONTAGEPLATTE

N°	Code	Beschreibung
4	SP04177	BETÄTIGUNGSSET
5	SP05293	BEFESTIGUNGSSET
6	SP05294	DRUCKERKNOPF

Gessi S.p.A. Parco Gessi, 13037 Serravalle Sesia (Vercelli) Italien Tel. +39 0163 454111 Fax. +39 0163 453150 - www.gessi.com - gessi@gessi.it Die vorliegende Zeichnung darf ohne schriftliche Genehmigung der GESSI S.p.A. nicht veröffentlicht oder vervielfältigt werden. Copyright GESSI S.p.A.