GESSI

75617

GPF7561700000G000

PLACCHE WC

date de validité
≥ 03/2026



Plaque de déclenchement pour TECE

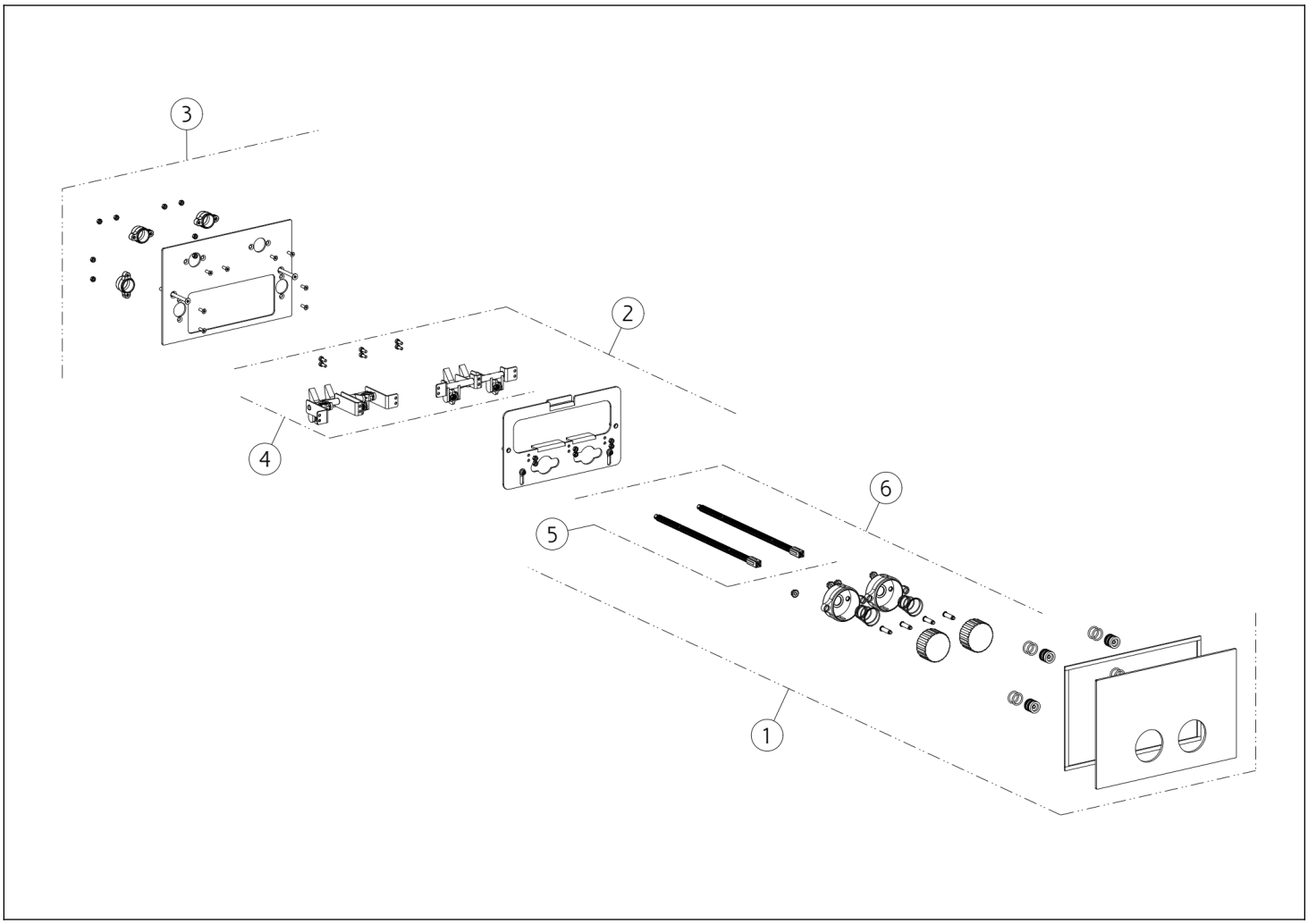

N°	Code	Description
1	SP02737	PLAQUE DE FINITION
2	SP02839	KIT DE FIXATION
3	SP02840	CONTREPLAQUE

N°	Code	Description
4	SP04177	KIT D'ACTIONNEMENT
5	SP05293	KIT DE FIXATION
6	SP05294	BOUTON-POUSSOIR

Gessi S.p.A. Parco Gessi, 13037 Serravalle Sesia (Vercelli) Italie Tél. +39 0163 454111 Fax. +39 0163 453150 - www.gessi.com - gessi@gessi.it Conformément à la loi, le présent dessin ne peut être rendu public ni reproduit sans l'autorisation écrite de GESSI S.p.A. Copyright GESSI S.p.A.