GESSI

75617

GPF7561700000G000

PLACCHE WC

data di validità
≥ 03/2026



Placca di finitura per Tece.

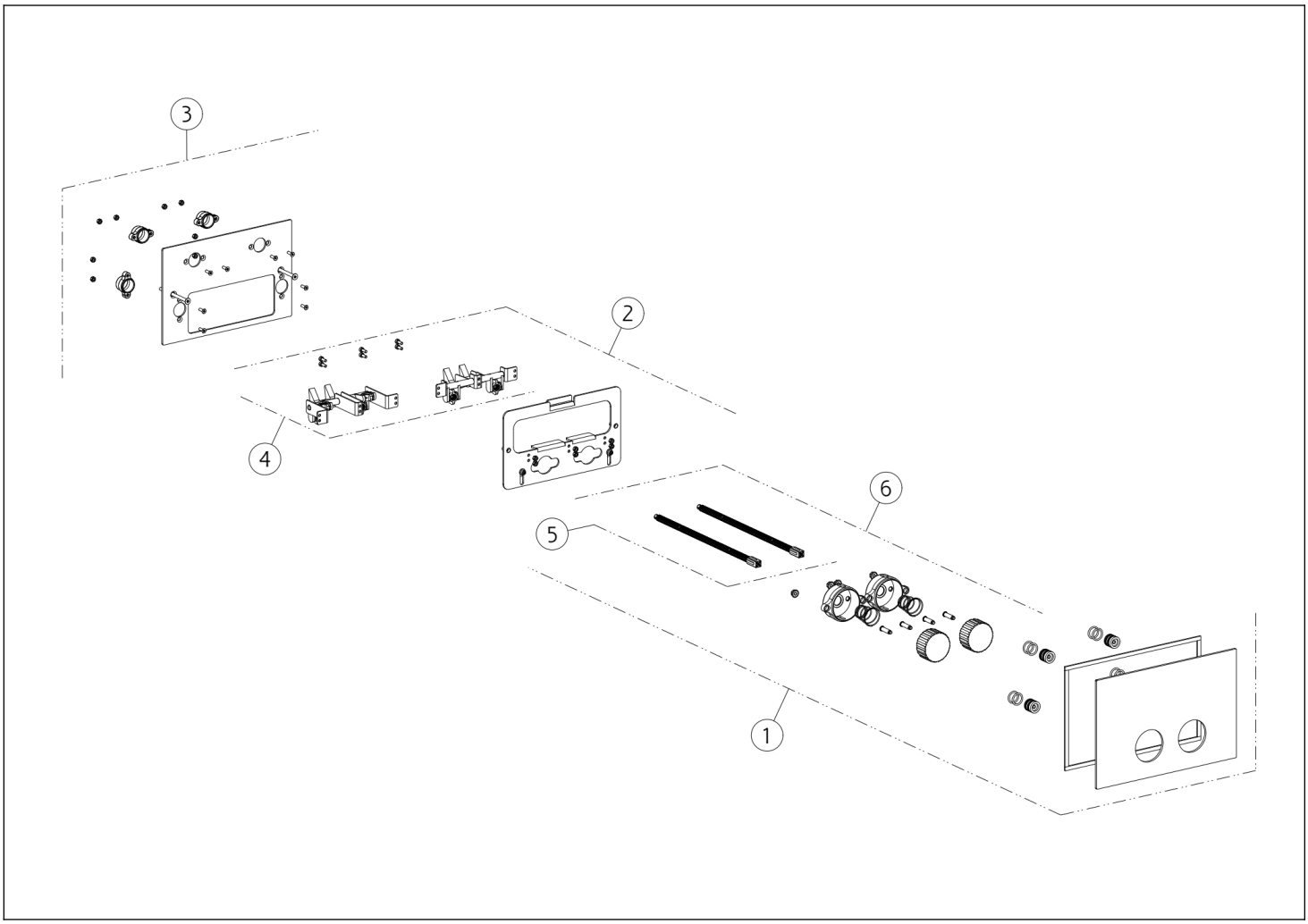

N°	Codice	Descrizione
1	SP02737	PIASTRA IN FINITURA
2	SP02839	SET DI FISSAGGIO
3	SP02840	CONTROPIASTRA

N°	Codice	Descrizione
4	SP04177	KIT DI AZIONAMENTO
5	SP05293	SET DI FISSAGGIO
6	SP05294	PULSANTE

Gessi S.p.A. Parco Gessi, 13037 Serravalle Sesia (Vercelli) Italia Tel.+39 0163 454111 Fax.+39 0163 453150 - www.gessi.com - gessi@gessi.it Il presente disegno a termine di legge non puo' essere reso pubblico o riprodotto senza l'autorizzazione scritta della GESSI S.p.A. copyright GESSI S.p.A.