GESSI

75619

GPF7561900000G000

PLACCHE WC

Gültigkeitsdatum
≥ 10/2026



Betätigungsplatte für Sanit.

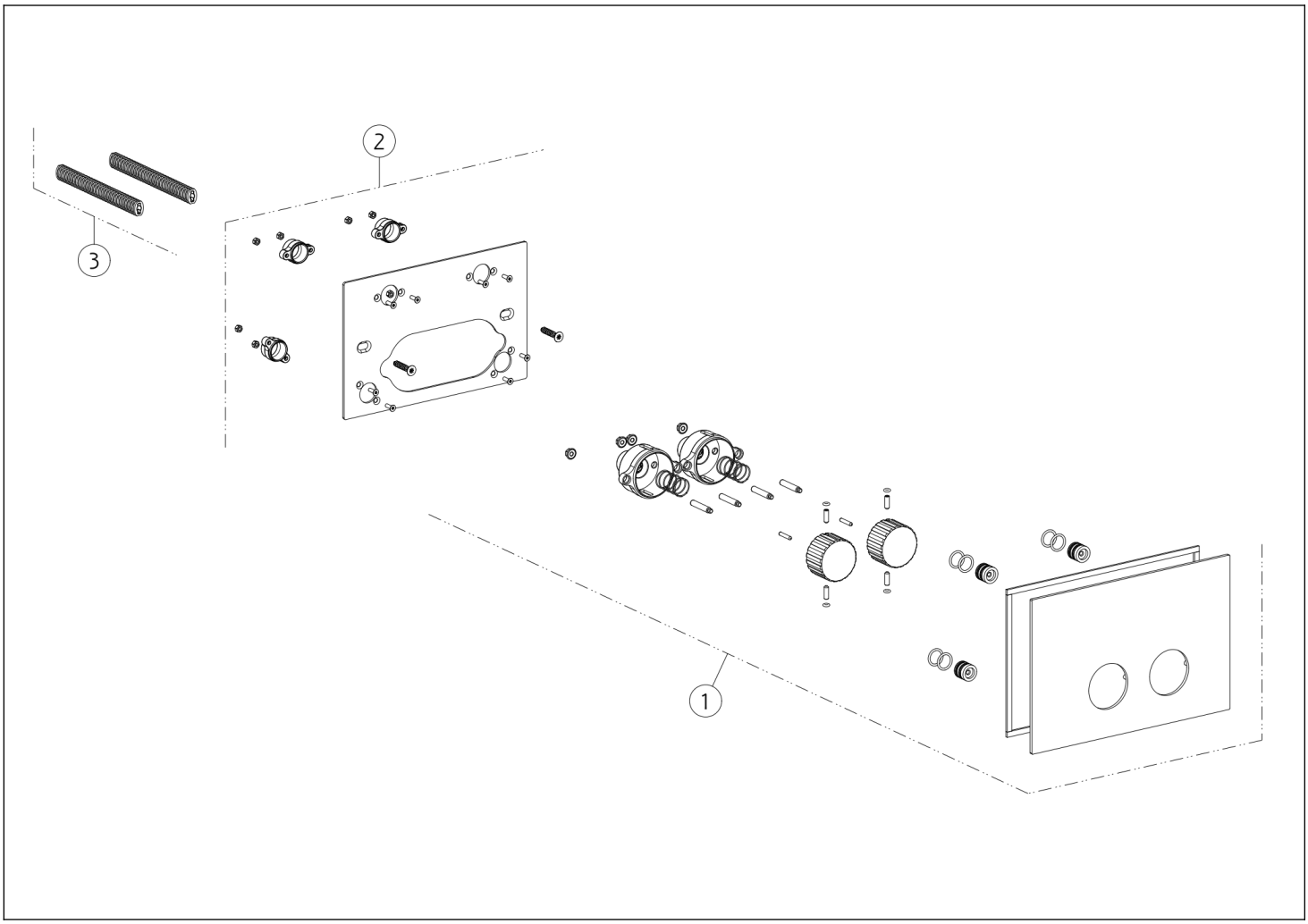

N°	Code	Beschreibung
1	SP05699	DEKORPLATTE
2	SP02838	MONTAGEPLATTE

N°	Code	Beschreibung
3	SP03980	BEFESTIGUNGSSET

Gessi S.p.A. Parco Gessi, 13037 Serravalle Sesia (Vercelli) Italien Tel. +39 0163 454111 Fax. +39 0163 453150 - www.gessi.com - gessi@gessi.it Die vorliegende Zeichnung darf ohne schriftliche Genehmigung der GESSI S.p.A. nicht veröffentlicht oder vervielfältigt werden. Copyright GESSI S.p.A.