GESSI

75619

GPF7561900000G000

PLACCHE WC

fecha de validez
≥ 10/2026



Pulsadores de descarga para SANIT, Villeroy&Boch ViConnect 92246100 e 92247600

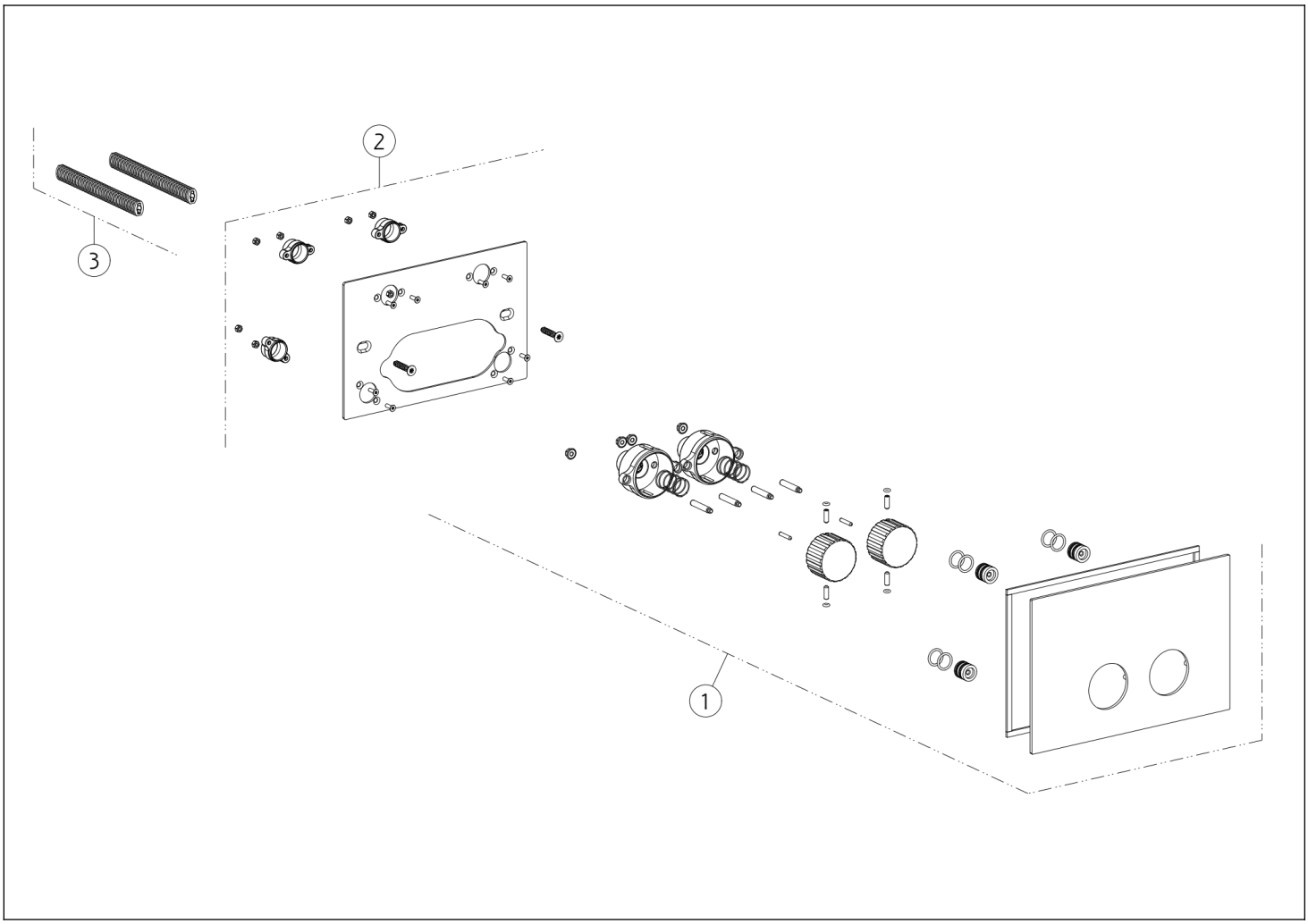

N°	Código	Descripción
1	SP05699	PLACA DE ACABADO
2	SP02838	PLACA SECUNDARIA

N°	Código	Descripción
3	SP03980	SET DE FIJACIÓN

Gessi S.p.A. Parco Gessi, 13037 Serravalle Sesia (Vercelli) Italia Tel. +39 0163 454111 Fax. +39 0163 453150 - www.gessi.com - gessi@gessi.it El presente diseño, de conformidad con la legislación vigente, no puede hacerse público ni reproducirse sin la autorización por escrito de GESSI S.p.A. Copyright GESSI S.p.A.