GESSI

75619

GPF7561900000G000

PLACCHE WC

data di validità
≥ 10/2026



Placca di finitura per Sanit.

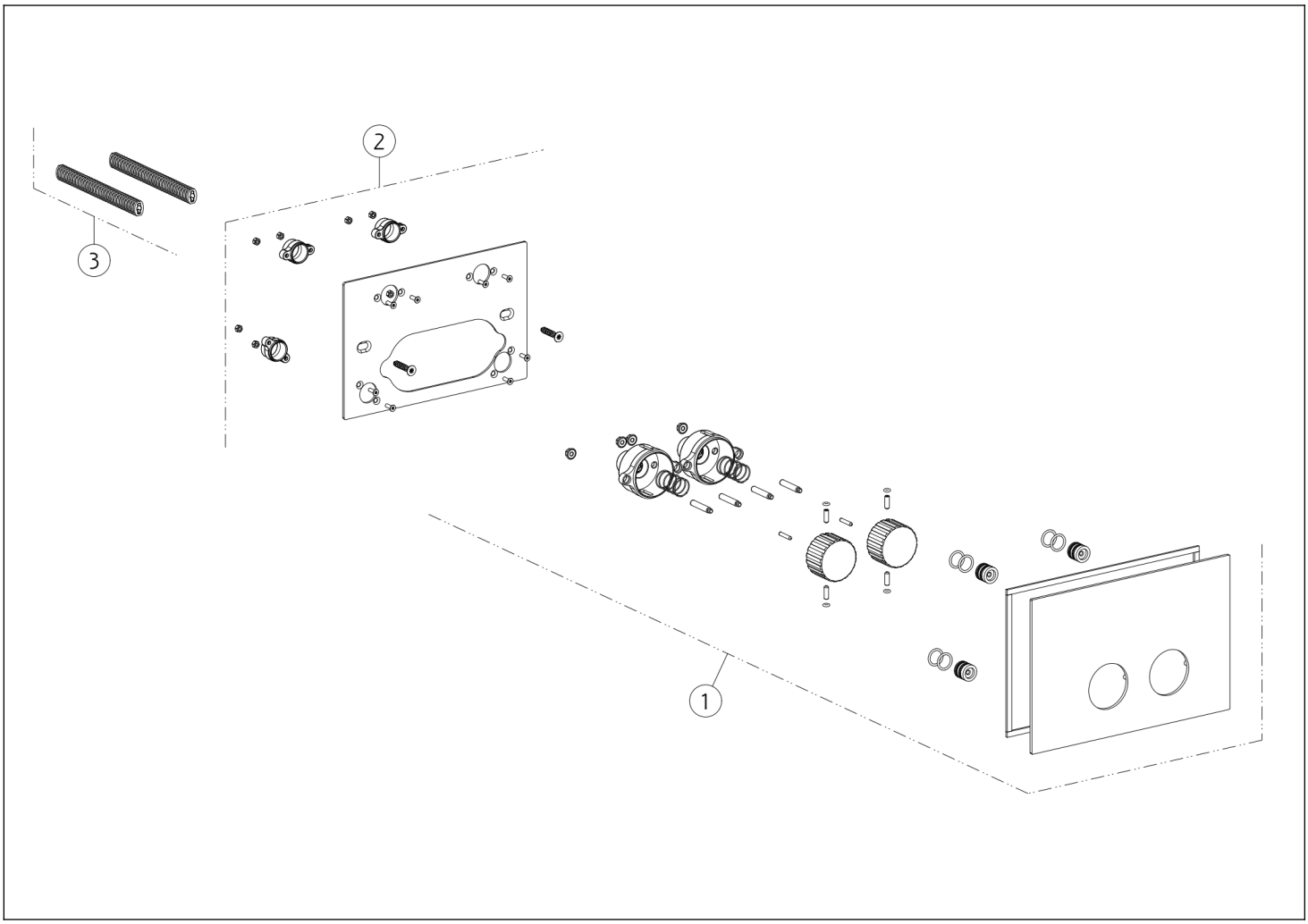

N°	Codice	Descrizione
1	SP05699	PIASTRA IN FINITURA
2	SP02838	CONTROPIASTRA

N°	Codice	Descrizione
3	SP03980	SET DI FISSAGGIO

 Il presente disegno a termine di legge non puo' essere reso pubblico o riprodotto senza l'autorizzazione scritta della GESSI S.p.A. copyright GESSI S.p.A.