GESSI

75621

GPF7562100000G000

PLACCHE WC

Gültigkeitsdatum
≥ 06/2026



Betätigungsplatte für Viega Prevista 12.

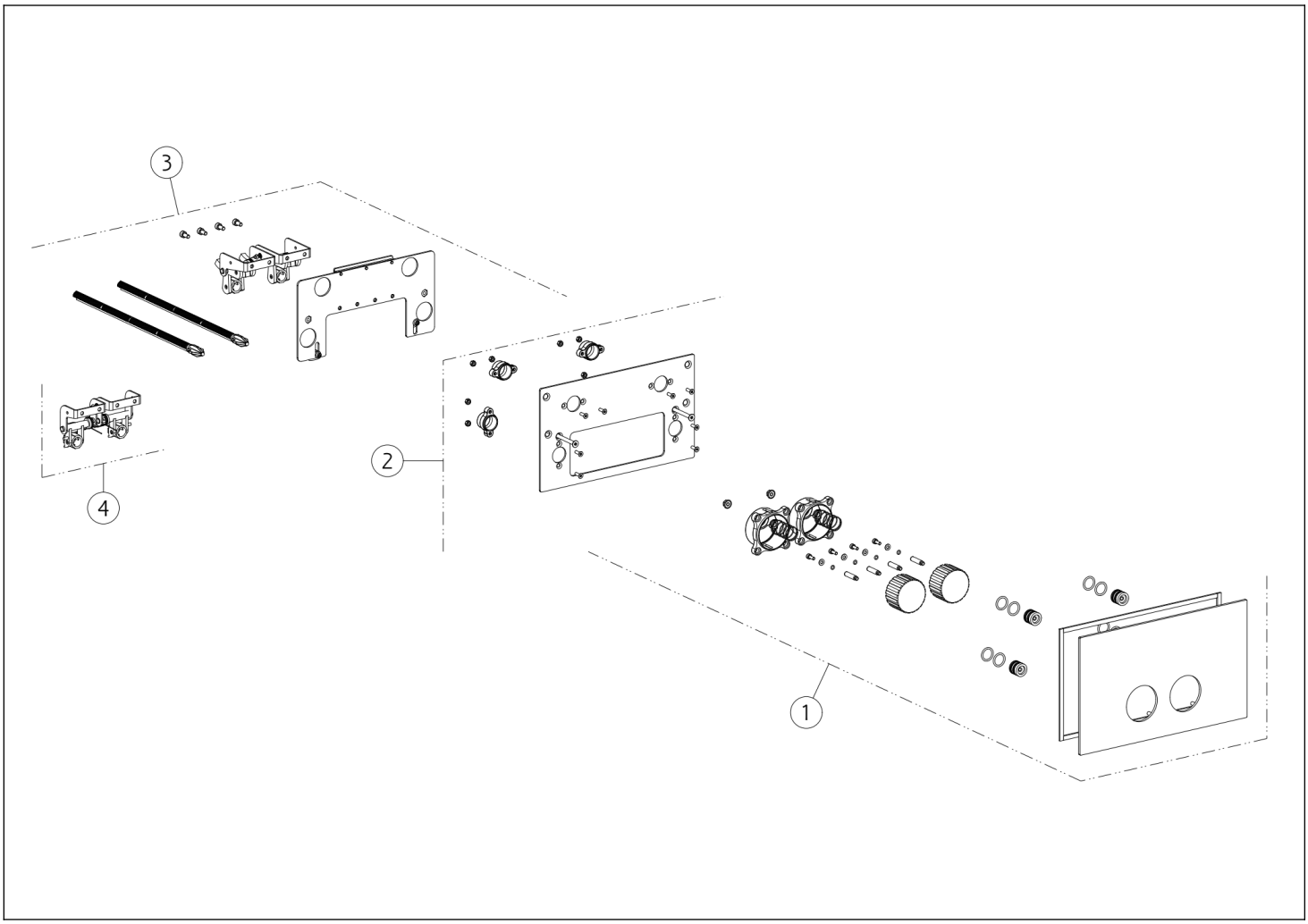

N°	Code	Beschreibung
1	SP05700	DEKORPLATTE
2	SP03983	MONTAGEPLATTE

N°	Code	Beschreibung
3	SP03894	DEKORPLATTE
4	SP04346	ADAPTER-KABEL SENSOR-MAGNETVENTIL

Gessi S.p.A. Parco Gessi, 13037 Serravalle Sesia (Vercelli) Italien Tel. +39 0163 454111 Fax. +39 0163 453150 - www.gessi.com - gessi@gessi.it Die vorliegende Zeichnung darf ohne schriftliche Genehmigung der GESSI S.p.A. nicht veröffentlicht oder vervielfältigt werden. Copyright GESSI S.p.A.