GESSI

75621

GPF7562100000G000

PLACCHE WC

date de validité
≥ 06/2026



Plaque de déclenchement pour VIEGA PREVISTA 12.

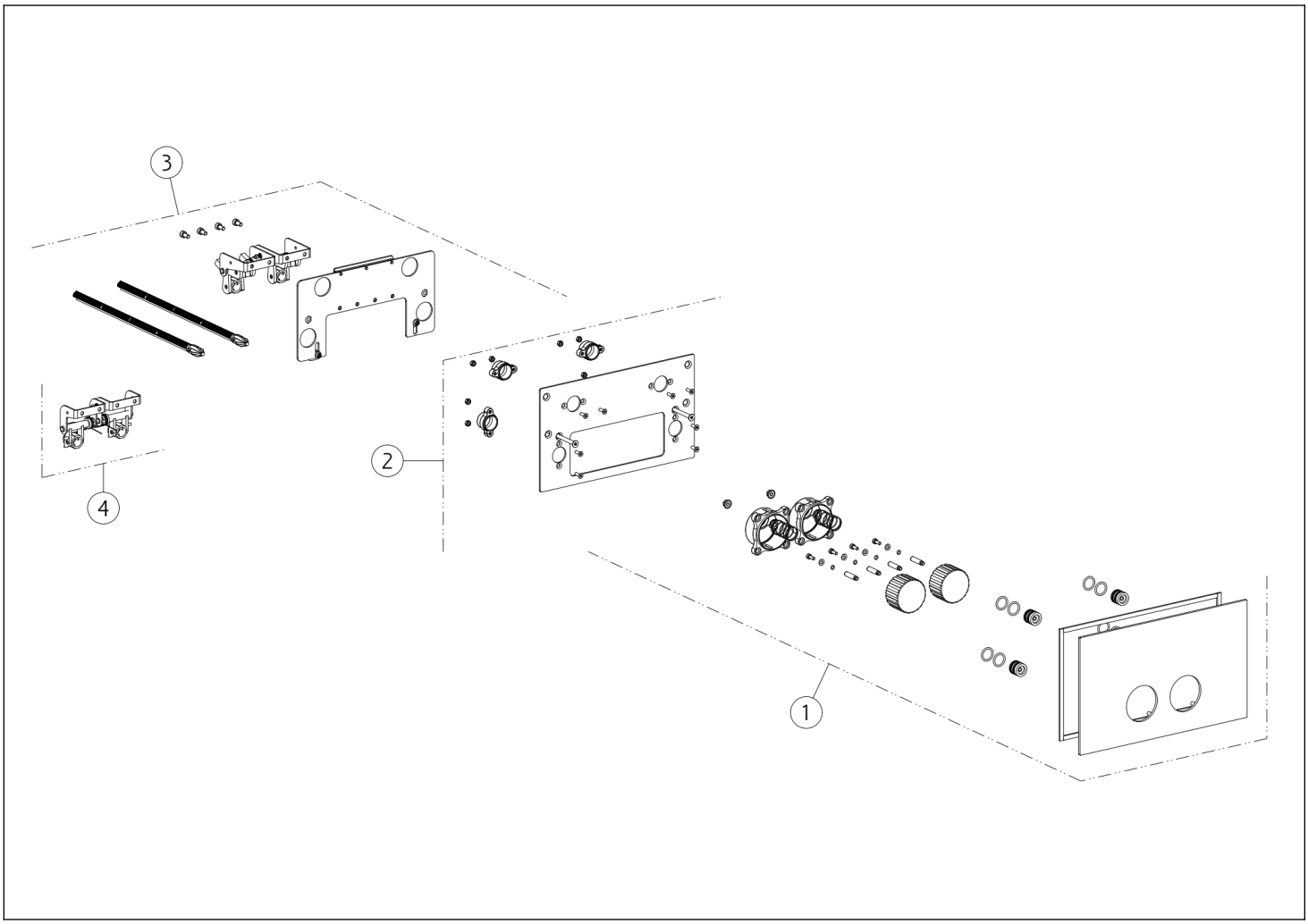

N°	Code	Description
1	SP05700	PLAQUE DE FINITION
2	SP03983	CONTREPLAQUE

N°	Code	Description
3	SP03894	PLAQUE
4	SP04346	ADAPTATEUR

Gessi S.p.A. Parco Gessi, 13037 Serravalle Sesia (Vercelli) Italie Tél. +39 0163 454111 Fax. +39 0163 453150 - www.gessi.com - gessi@gessi.it Conformément à la loi, le présent dessin ne peut être rendu public ni reproduit sans l'autorisation écrite de GESSI S.p.A. Copyright GESSI S.p.A.