GESSI

RETTANGOLO

53043

Mitigeur bain-douche trois trous avec bec, inverseur, flexibles 1,50m et douchette extractible anticalcaire. Inverseur sur le bec.



CARACTÉRISTIQUES TECHNIQUES

- **Entraînement:** Levier monocommande
- **Présence de raccordements à l'eau:** Sì
- **Flexibles de raccordement:** Flexibles d'alimentation inclus
- **Réseau de distribution d'eau:** G3/8"
- **Hauteur:** 229 mm
- **Largeur:** 250 mm
- **Profondeur:** 94 mm
- **Présence de point d'eau:** No
- **Electronique:** No
- **Produit personnalisable:** No
- **Type de mélange d'eau:** Mélange mécanique
- **Type de cartouche:** Cartouche mélangeuse
- **Taille de la cartouche:** 35 mm
- **Nombre de sorties d'eau:** 2
- **Type de déviateur:** Inverseur automatique à pousser
- **Présence de la douchette:** Douchette incluse
- **Type de douchette:** Jet unique
- **Taille de la douchette:** 50 mm
- **Type de jet de la douchette:** PLUIE
- **Type de support de la douchette:** Support encastré
- **Présence de flexible de la douchette:** Oui
- **Matériau de tuyau flexible:** Métal

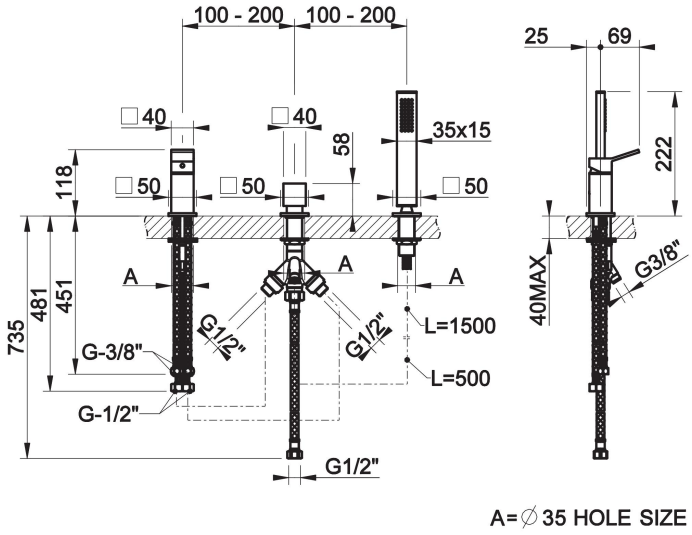

A=∅ 35 HOLE SIZE

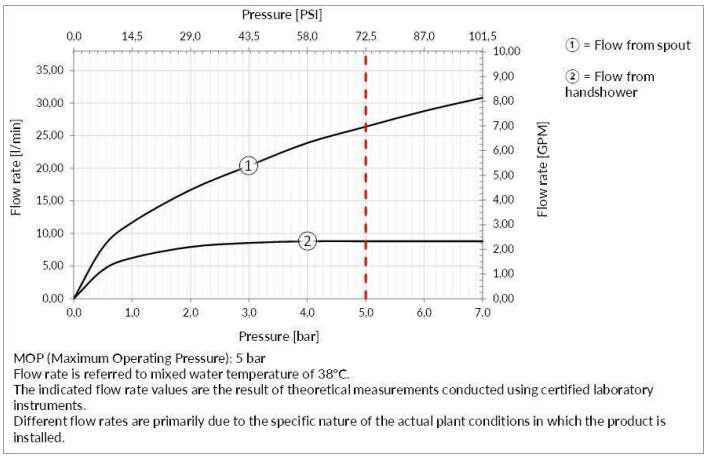

MOP (Maximum Operating Pressure): 5 bar
Flow rate is referred to mixed water temperature of 38°C.
The indicated flow rate values are the result of theoretical measurements conducted using certified laboratory instruments.
Different flow rates are primarily due to the specific nature of the actual plant conditions in which the product is installed.

CERTIFICATIONS

- Certificat BELGAQUA
- Principaux composants en contact avec l'eau potable selon la liste ACS, UBA et KTW BWGL
- Résistance à l'étanchéité et fonctionnalité à long terme conformément à EN-817

Production gérée par un système de qualité certifié selon la norme ISO 9001:2015 Pour plus d'informations, veuillez contacter Gessi S.p.A.

PRESCRIPTIONS TECHNIQUES

- Tester l'étanchéité et nettoyer les tuyaux avant d'installer le robinet.
- Pour garantir une longue durée de vie du produit et sa fonctionnalité totale, installez un filtre.
- Valeur maximale de pression de travail 5 bar - en cas de pression supérieure, utiliser un réducteur de pression.
- Pression de travail pour une installation optimale : 3 bar.
- Dans tous les cas, veuillez vous référer au manuel d'instructions et à la garantie fournie avec le produit.
- Alimenter le produit avec de l'eau du réseau à une température maximale de 70 °C et pour de courtes périodes d'utilisation.

Produit, mesures et spécifications indiquées sont sujets à modification sans préavis. Veuillez vous référer à la liste de prix actuelle pour plus d'informations Gessi S.p.A. Parco Gessi, 13037 Serravalle Sesia (Vercelli) Italy - Tél. +39 0163 454111 - www.gessi.com - lead@gessi.it

INDICATIONS POUR LE NETTOYAGE

Nettoyer uniquement avec un nouveau chiffon en microfibre et de l'eau savonneuse et sécher avec un chiffon sec. Les détergents, les solvants, les agents chimiques, les éponges abrasives, la laine, l'alcool, etc., ne doivent pas être utilisés car ils pourraient endommager irrémédiablement les surfaces du produit, compromettant son esthétique et sa luminosité.

ACCESSOIRES ET COMPLÉMENTS

Pour des accessoires de salle de bains supplémentaires et des raccords disponibles, consultez la liste de prix officielle de Gessi.

CARACTÉRISTIQUES DES FINITIONS

CHROME

Les produits Gessi ont une finition Chromée. Il s'agit d'un revêtement de haute qualité, composé d'une première couche de nickel, une seconde couche de chrome, un aspect très brillant, une haute résistance à la corrosion et à l'abrasion.

FINITIONS PEINTES

Les produits Gessi ont une finition de laque industrielle. Ce revêtement est obtenu par un procédé industriel spécial qui consiste à pulvériser la laque sur le produit, avec un processus de cuisson ultérieur à haute température. La laque utilisée est de la plus haute qualité et garantit une résistance et une durabilité maximales. Les différents types de laque dépendent du type de produit.

FINITIONS PVD

Les produits Gessi ont une finition PVD. Ce revêtement est obtenu par le procédé PVD (Physical Vapour Deposition), qui est un procédé de revêtement de pointe, très résistant à l'abrasion et à la corrosion. Le procédé est réalisé dans une chambre à vide, où le matériau à déposer est chauffé et vaporisé, puis condensé sur le produit à revêtir. Le résultat est un film fin, uniforme et très résistant.

ACIER INOX

Les produits Gessi ont une finition en acier inoxydable massif. Il s'agit d'une finition de très haute qualité, avec une très haute résistance à la corrosion et à l'abrasion. La finition est obtenue par un procédé de brossage spécial, qui donne au produit un aspect très élégant et moderne. La finition est également très facile à nettoyer et à entretenir.

Pour des finitions supplémentaires, veuillez contacter Gessi S.P.A.