GESSI

ORIGINI

66036

Parte esterna Miscelatore Doccia a parete 2 vie con deviatore, presa acqua e supporto doccetta. Abbinabile a inserti con finiture differenti: art. 66600 e art. 66602.



CARATTERISTICHE TECNICHE

- **Azionamento:** Manopole separate
- **Presenza attacchi a rete di alimentazione:** No
- **Flessibili di collegamento:** No
- **Altezza:** 243 mm
- **Larghezza:** 266 mm
- **Profondità:** 99 mm
- **Prodotto elettronico:** No
- **Prodotto personalizzabile:** No
- **Tipo di miscelazione acqua:** Miscelazione meccanica
- **Tipo di cartuccia:** Deviatore
- **Dimensione della cartuccia:** 33 mm
- **Numero di uscite acqua:** 2
- **Uscite simultanee:** Uscite simultanee e indipendenti
- **Tipo di deviatore:** Deviatore rotativo
- **Presenza della doccetta:** Doccetta inclusa
- **Tipo di doccetta:** Monogetto
- **Dimensione doccetta:** 23 mm
- **Tipo di getto della doccetta:** PIOGGIA
- **Tipo di supporto doccetta:** Fisso
- **Presenza flessibile doccetta:** Sì
- **Lunghezza flessibile doccetta:** 1500 mm
- **Materiale tubo flessibile:** PVC
- **Tipo di piastra:** Piastre separate

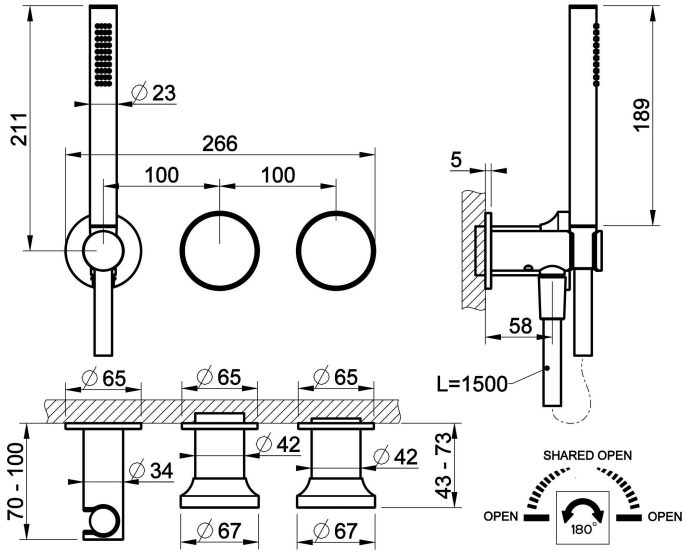

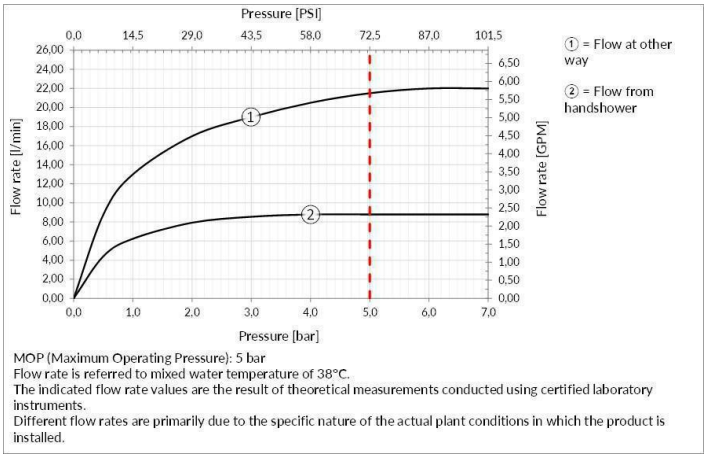

MOP (Maximum Operating Pressure): 5 bar
Flow rate is referred to mixed water temperature of 38°C.
The indicated flow rate values are the result of theoretical measurements conducted using certified laboratory instruments.
Different flow rates are primarily due to the specific nature of the actual plant conditions in which the product is installed.

CERTIFICAZIONI

- Certificato BELGAQUA
- I principali componenti a contatto con l'acqua potabile risultano conformi ai requisiti ACS, UBA list, KTW BWGL

Produzione gestita da un Sistema di Qualità certificato in conformità alla norma ISO 9001:2015Per ulteriori certificazioni, contattare Gessi S.P.A.

PRESCRIZIONI TECNICHE

- Verificare la tenuta stagna e pulire i tubi prima di installare il rubinetto.
- Per garantire una lunga durata del prodotto e la sua totale funzionalità, installare un filtro.
- Valore massimo di pressione di lavoro 5 bar - in caso di pressione superiore, utilizzare un riduttore di pressione.
- Pressione di lavoro per un'installazione ottimale: 3 bar.
- In ogni caso, fare riferimento al manuale di istruzioni e alla garanzia forniti con il prodotto.
- Alimentare il prodotto con agua di rete con temperatura massima di 70 °C e per brevi tempi di utilizzo.

Prodotto, misure e specifiche mostrate sono soggette a modifiche senza preavviso. Si prega di fare riferimento alla lista prezzi attuale per ulteriori informazioni Gessi S.p.A.
Parco Gessi, 13037 Serravalle Sesia (Vercelli) Italy - Tel. +39 0163 454111 - www.gessi.com - lead@gessi.it

INDICAZIONI PER LA PULIZIA

Pulire solo con un nuovo panno in microfibra e acqua e sapone e asciugare con un panno asciutto. Detergenti, solventi, agenti chimici, spugne abrasive, fili, lana, alcol, ecc., non dovrebbero essere utilizzati in quanto potrebbero danneggiare irrimediabilmente le superfici dei prodotti compromettendone l'estetica e la luminosità.

ACCESSORI E COMPLEMENTI

Per ulteriori accessori e accessori per il bagno disponibili, consultare la lista prezzi ufficiale di Gessi.

CARATTERISTICHE DELLE FINITURE

CROMO
I prodotti Gessi hanno una finitura Cromata. Questo è un rivestimento di alta qualità composto da un primo strato di nichel, un secondo strato di cromo, un aspetto molto lucido, elevata resistenza alla corrosione e all'abrasione.

VERNICIATO
I prodotti Gessi hanno una finitura laccata industriale. Questo rivestimento si ottiene tramite uno speciale processo industriale che prevede la spruzzatura della lacca sul prodotto con un successivo processo di cottura ad alta temperatura. La lacca utilizzata è di altissima qualità e garantisce la massima resistenza e durata. I diversi tipi di lacca dipendono dal tipo di prodotto.

FINITURE PVD
I prodotti Gessi hanno una finitura PVD. Questo rivestimento è ottenuto tramite il processo PVD (Physical Vapour Deposition), che è un processo di rivestimento all'avanguardia, altamente resistente all'abrasione e alla corrosione. Il processo viene eseguito in una camera a vuoto, dove il materiale da depositare viene riscaldato e vaporizzato, e quindi condensato sul prodotto da rivestire. Il risultato è un film sottile, uniforme e altamente resistente.

ACCIAIO INOSSIDABILE
I prodotti Gessi hanno una finitura in acciaio inossidabile massiccio. Questa è una finitura di altissima qualità, con un'elevata resistenza alla corrosione e all'abrasione. La finitura si ottiene tramite un processo di spazzolatura speciale, che conferisce al prodotto un aspetto molto elegante e moderno. La finitura è anche molto facile da pulire e mantenere.

Per ulteriori finiture, contattare Gessi S.P.A.

Prodotto, misure e specifiche mostrate sono soggette a modifiche senza preavviso. Si prega di fare riferimento alla lista prezzi attuale per ulteriori informazioni Gessi S.p.A.
Parco Gessi, 13037 Serravalle Sesia (Vercelli) Italy - Tel. +39 0163 454111 - www.gessi.com - lead@gessi.it