GESSI

HABITO

70339

Partie apparente mitigeur thermostatique 3 voies.



CARACTÉRISTIQUES TECHNIQUES

- **Entraînement:** Bouton séparé
- **Présence de raccordements à l'eau:** No
- **Flexibles de raccordement:** No
- **Hauteur:** 221 mm
- **Largeur:** 141 mm
- **Profondeur:** 54 mm
- **Type de mélange d'eau:** Mélange thermostatique
- **Type de cartouche:** Cartouche thermostatique
- **Température de blocage thermostatique:** 38 °C
- **Nombre de sorties d'eau:** 3
- **Type de déviateur:** Inverseur rotatif
- **Type de plaque:** Plaque simple
- **Texture:** Trame

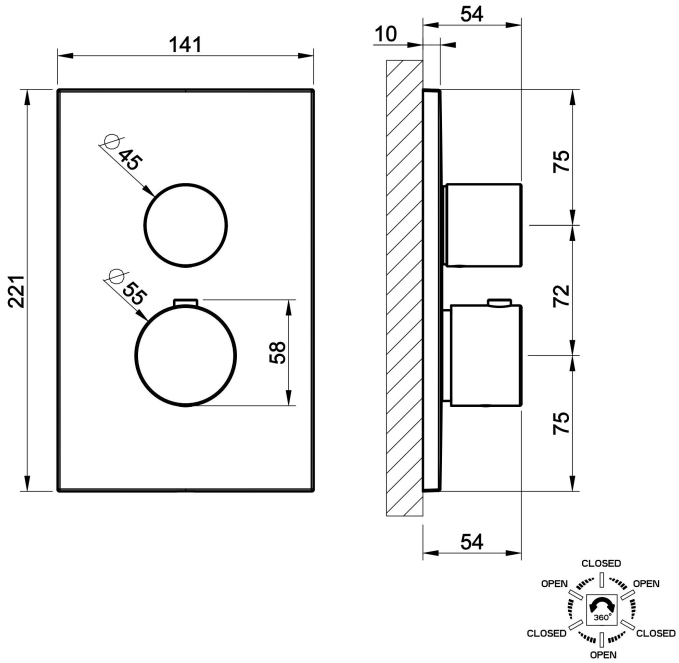

CERTIFICATIONS

- Certificat BELGAQUA
- Principaux composants en contact avec l'eau potable selon la liste ACS, UBA et KTW BWGL
- Résistance à l'étanchéité et fonctionnalité à long terme conformément à EN-1111

Production gérée par un système de qualité certifié selon la norme ISO 9001:2015 Pour plus d'informations, veuillez contacter Gessi S.p.A.

PRESCRIPTIONS TECHNIQUES

- Tester l'étanchéité et nettoyer les tuyaux avant d'installer le robinet.
- Pour garantir une longue durée de vie du produit et sa fonctionnalité totale, installez un filtre.
- Valeur maximale de pression de travail 5 bar - en cas de pression supérieure, utiliser un réducteur de pression.
- Pression de travail pour une installation optimale : 3 bar.
- Dans tous les cas, veuillez vous référer au manuel d'instructions et à la garantie fournie avec le produit.
- Alimenter le produit avec de l'eau du réseau à une température maximale de 70 °C et pour de courtes périodes d'utilisation.

INDICATIONS POUR LE NETTOYAGE

Nettoyer uniquement avec un nouveau chiffon en microfibre et de l'eau savonneuse et sécher avec un chiffon sec. Les détergents, les solvants, les agents chimiques, les éponges abrasives, la laine, l'alcool, etc., ne doivent pas être utilisés car ils pourraient endommager irrémédiablement les surfaces du produit, compromettant son esthétique et sa luminosité.

ACCESSOIRES ET COMPLÉMENTS

Pour des accessoires de salle de bains supplémentaires et des raccords disponibles, consultez la liste de prix officielle de Gessi.

Produit, mesures et spécifications indiquées sont sujets à modification sans préavis. Veuillez vous référer à la liste de prix actuelle pour plus d'informations Gessi S.p.A. Parco Gessi, 13037 Serravalle Sesia (Vercelli) Italy - Tél. +39 0163 454111 - www.gessi.com - lead@gessi.it

CARACTÉRISTIQUES DES FINITIONS

CHROME
Les produits Gessi ont une finition Chromée. Il s'agit d'un revêtement de haute qualité, composé d'une première couche de nickel, une seconde couche de chrome, un aspect très brillant, une haute résistance à la corrosion et à l'abrasion.

FINITIONS PEINTES
Les produits Gessi ont une finition de laque industrielle. Ce revêtement est obtenu par un procédé industriel spécial qui consiste à pulvériser la laque sur le produit, avec un processus de cuisson ultérieur à haute température. La laque utilisée est de la plus haute qualité et garantit une résistance et une durabilité maximales. Les différents types de laque dépendent du type de produit.

FINITIONS PVD
Les produits Gessi ont une finition PVD. Ce revêtement est obtenu par le procédé PVD (Physical Vapour Deposition), qui est un procédé de revêtement de pointe, très résistant à l'abrasion et à la corrosion. Le procédé est réalisé dans une chambre à vide, où le matériau à déposer est chauffé et vaporisé, puis condensé sur le produit à revêtir. Le résultat est un film fin, uniforme et très résistant.

ACIER INOX
Les produits Gessi ont une finition en acier inoxydable massif. Il s'agit d'une finition de très haute qualité, avec une très haute résistance à la corrosion et à l'abrasion. La finition est obtenue par un procédé de brossage spécial, qui donne au produit un aspect très élégant et moderne. La finition est également très facile à nettoyer et à entretenir.

Pour des finitions supplémentaires, veuillez contacter Gessi S.P.A.

Produit, mesures et spécifications indiquées sont sujets à modification sans préavis. Veuillez vous référer à la liste de prix actuelle pour plus d'informations Gessi S.p.A. Parco Gessi, 13037 Serravalle Sesia (Vercelli) Italy - Tél. +39 0163 454111 - www.gessi.com - lead@gessi.it