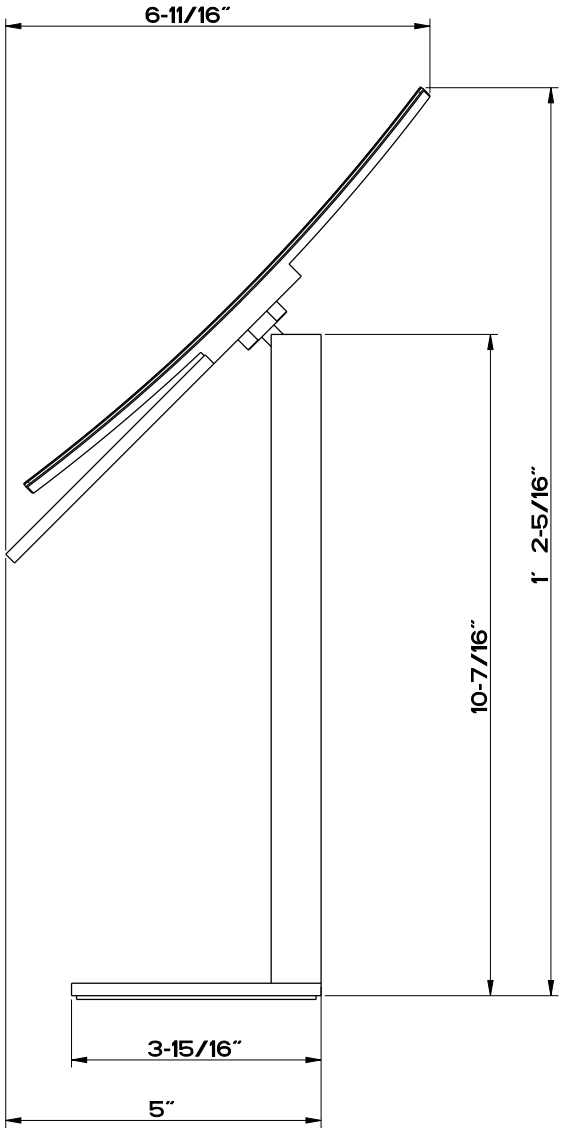

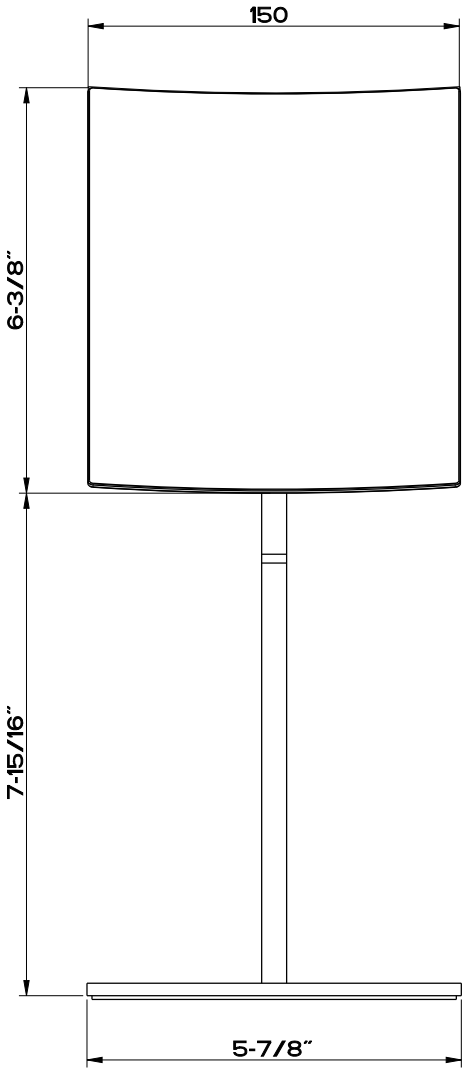

GESSI

Gessi S.p.A. Parco Gessi, 13037 Serravalle Sesia (Vercelli) Italy
Tel.0039 0163 454111 Fax.0039 0163 453150
www.gessi.com e-mail: gessi @ gessi.it settembre 2003 copyright © GESSI S.p.A.

RETTANGOLO 20988

SPECCHIO A LENTE

formato / size	Rev.	codice cliente / client code
A4	1	Standard

Il presente disegno a termine di legge non puo' essere reso pubblico o riprodotto senza l'autorizzazione scritta della GESSI S.p.A. - settembre 2003 copyright©GESSI S.p.A.