GESSI®

19431

GPF194312G001G000

data di validità/validity date
≥ 8/2017

RETTANGOLO

Miscelatore termostatico esterno doccia.
External shower thermostatic mixer.

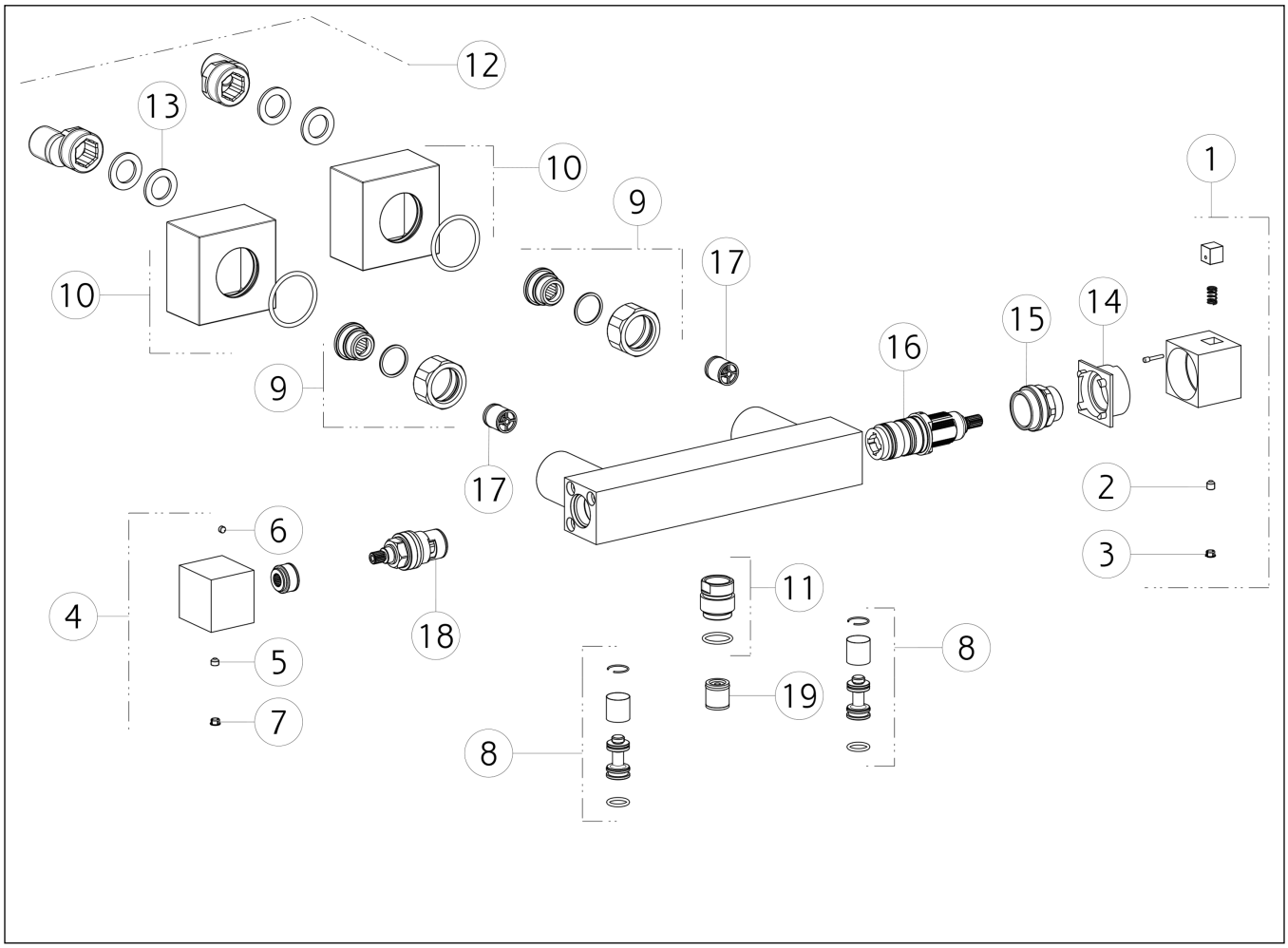

N°	Code	Descrizione	Description
1	SP01189	MANIGLIA	HANDLE
2	SP00610	GRANO	SCREW
3	SP00002	TAPPINO COPRI GRANO	SCREW COVER
4	SP01187	MANIGLIA	HANDLE
5	SP00137	GRANO	SCREW
6	SP01188	GRANO	SCREW
7	SP00002	TAPPINO COPRI GRANO	SCREW COVER
8	SP01003	FILTRO	FILTER
9	SP01004	SET DI FISSAGGIO	FIXING SET
10	SP01122	ROSONE	COVER
11	SP01008	RACCORDO	NIPPLE
12	SP00017	RACCORDO ECCENTRICO	ECCENTRIC JOINT
13	SP00154	GUARNIZIONE	GASKET

N°	Code	Descrizione	Description
14	SP01927	ANELLO INDICATORE	INDICATOR RING
15	SP01185	GHIERA SERRAGGIO CARTUCCIA	FIXING RING NUT
16	SP01184	CARTUCCIA TERMOSTATICA	THERMOSTATIC CARTRIDGE
17	SP01183	VALVOLA DI NON RITORNO	NON RETURN VALVE
18	SP00129	VITONE	HEADVALVE
19	SP00014	VALVOLA DI NON RITORNO	NON RETURN VALVE

Gessi S.p.A. Parco Gessi, 13037 Serravalle Sesia (Vercelli) Italy Tel.+39 0163 454111 Fax.+39 0163 453150 - www.gessi.com - gessi@gessi.it
Il presente disegno a termine di legge non puo' essere reso pubblico o riprodotto senza l'autorizzazione scritta della GESSI S.p.A. copyright GESSI S.p.A.