GESSI®

20001

GPF200010G001G000

data di validità/validity date
≥ 10/2007

RETTANGOLO

Miscelatore monocomando lavabo, piletta da 1 1/4" e flessibili di collegamento con attacco da 3/8".
Basin mixer with 1 1/4" pop-up waste and flexible hoses with 3/8" connections.

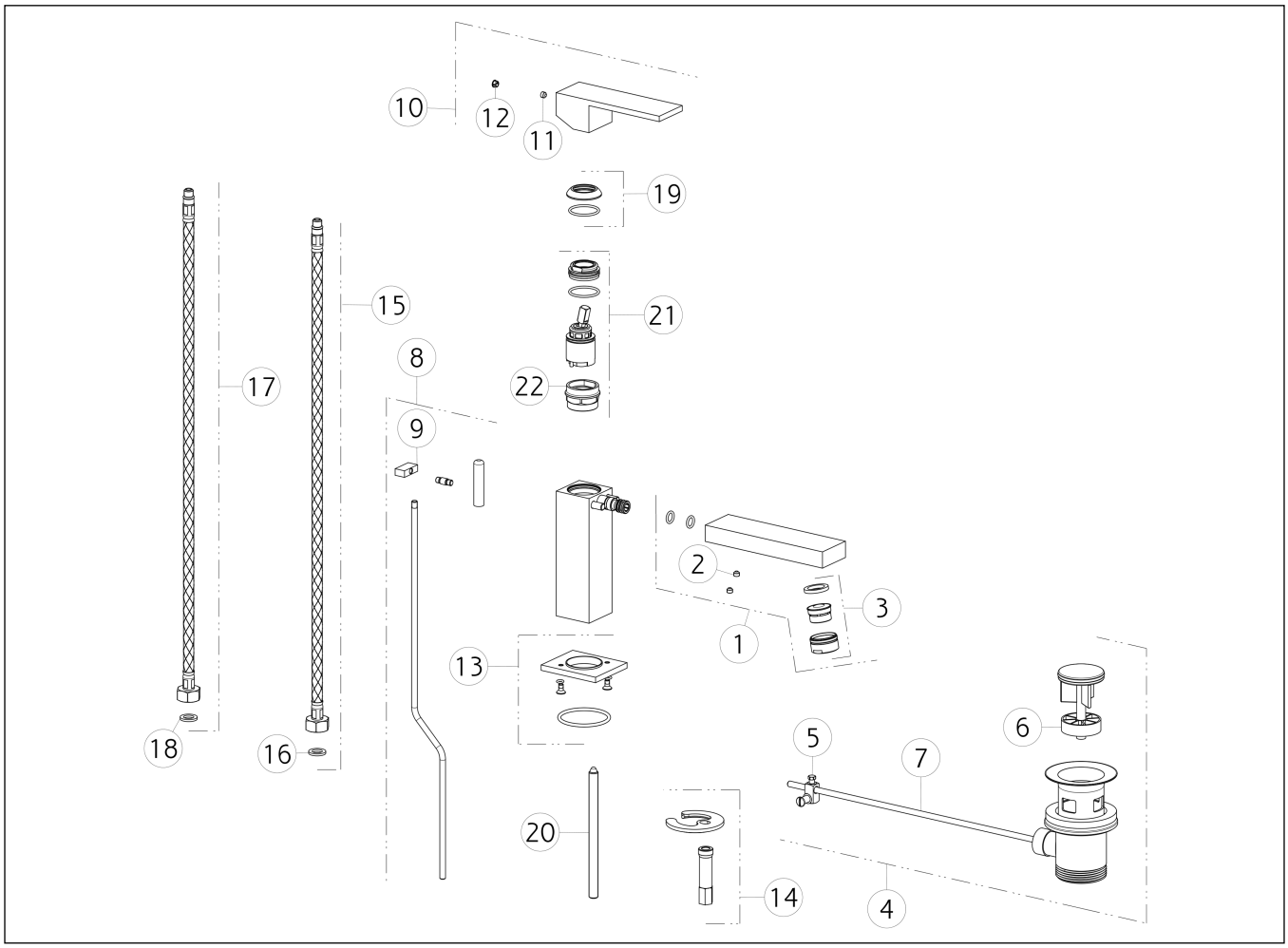

N°	Code	Descrizione	Description
1	SP01000	BOCCA COMPLETA	COMPLETE SPOUT
2	SP00137	GRANO	SCREW
3	SP01161	AERATORE COMPLETO	COMPLETE AERATOR
4	PF29263	PILETTA	BASIN WASTE
5	SP00219	SNODO	JOINT
6	SP00772	TAPPO PILETTA	PLUG
7	SP00218	ASTA	ROD
8	SP00999	ASTA SALTERELLO	PULL ROD
9	SP00877	POMOLO	KNOB
10	SP00998	MANIGLIA	HANDLE
11	SP00137	GRANO	SCREW
12	SP00002	TAPPINO COPRI GRANO	SCREW COVER
13	SP00995	BASETTA	BASE

N°	Code	Descrizione	Description
14	SP00174	SET DI FISSAGGIO	FIXING SET
15	SP01285	FLESSIBILE ALIMENTAZIONE ROSSO	RED SUPPLY HOSE
16	SP00064	GUARNIZIONE	GASKET
17	SP01284	FLESSIBILE ALIMENTAZIONE BLU	BLU SUPPLY HOSE
18	SP00064	GUARNIZIONE	GASKET
19	SP00484	COPRIGHIERA	FINISHING RING NUT
20	SP00011	TIRANTE	TIE ROD
21	SP01233	CARTUCCIA	CARTRIDGE
22	SP01820	CHIAVE	SPECIAL TOOL

Gessi S.p.A. Parco Gessi, 13037 Serravalle Sesia (Vercelli) Italy Tel.+39 0163 454111 Fax.+39 0163 453150 - www.gessi.com - gessi@gessi.it
Il presente disegno a termine di legge non puo' essere reso pubblico o riprodotto senza l'autorizzazione scritta della GESSI S.p.A. copyright GESSI S.p.A.