GESSI®

# 20007

GPF200071G001G000

data di validità/validity date
≥ 6/2017

## RETTANGOLO BAGNO

Miscelatore Bidet con scarico con flessibili di collegamento
*Bidet mixer, flexible connections, with waste*

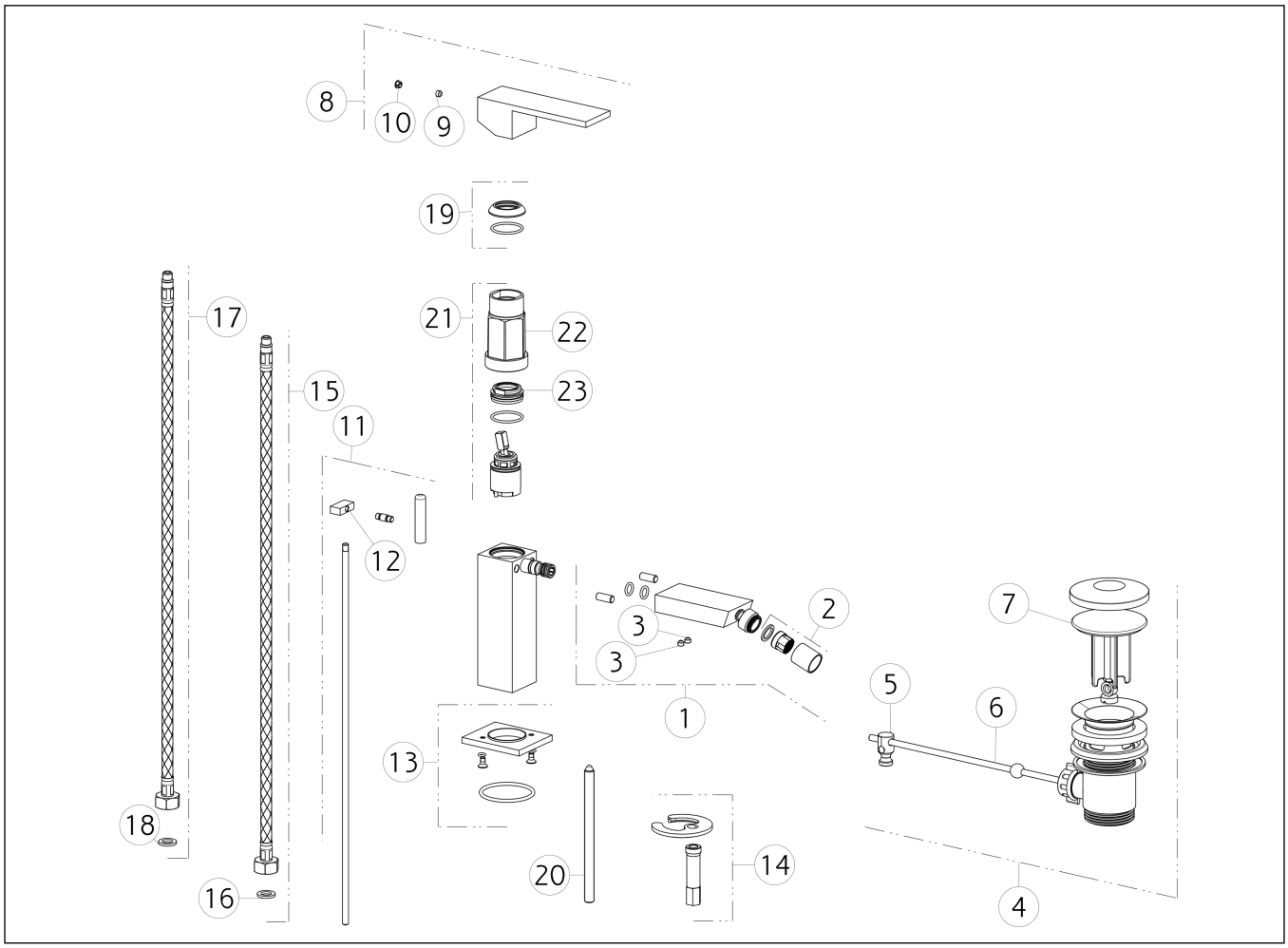


| N° | Code | Descrizione | Description |
|---|---|---|---|
| 1 | SP00997 | BOCCA COMPLETA | COMPLETE SPOUT |
| 2 | SP02280 | AERATORE | AERATOR |
| 3 | SP00137 | GRANO | SCREW |
| 4 | PF29264 | PILETTA | BASIN WASTE |
| 5 | SP00219 | SNODO | JOINT |
| 6 | SP00220 | ASTA | ROD |
| 7 | SP00772 | TAPPO PILETTA | PLUG |
| 8 | SP00998 | MANIGLIA | HANDLE |
| 9 | SP00137 | GRANO | SCREW |
| 10 | SP00002 | TAPPINO COPRI GRANO | SCREW COVER |
| 11 | SP00996 | ASTA SALTERELLO | PULL ROD |
| 12 | SP00877 | POMOLO | KNOB |
| 13 | SP00995 | BASETTA | BASE |

| N° | Code | Descrizione | Description |
|---|---|---|---|
| 14 | SP00174 | SET DI FISSAGGIO | FIXING SET |
| 15 | SP01285 | FLESSIBILE ALIMENTAZIONE ROSSO | RED SUPPLY HOSE |
| 16 | SP00064 | GUARNIZIONE | GASKET |
| 17 | SP01284 | FLESSIBILE ALIMENTAZIONE BLU | BLU SUPPLY HOSE |
| 18 | SP00064 | GUARNIZIONE | GASKET |
| 19 | SP00484 | COPRIGHIERA | FINISHING RING NUT |
| 20 | SP00011 | TIRANTE | TIE ROD |
| 21 | SP01233 | CARTUCCIA | CARTRIDGE |
| 22 | SP01820 | CHIAVE | SPECIAL TOOL |
| 23 | SP01278 | GHIERA SERRAGGIO CARTUCCIA | FIXING RING NUT |

Gessi S.p.A. Parco Gessi, 13037 Serravalle Sesia (Vercelli) Italy Tel.+39 0163 454111 Fax.+39 0163 453150 - www.gessi.com - gessi@gessi.it
Il presente disegno a termine di legge non puo' essere reso pubblico o riprodotto senza l'autorizzazione scritta della GESSI S.p.A. copyright GESSI S.p.A.