GESSI®

20184

data di validità/validity date
≥ 4/2015

GPF201840G001G000

RETTANGOLO BAGNO

Parti esterne per miscelatore termostatico con attacchi da 1/2", filtri e deviatore con dischi ceramici a due uscite da 1/2".
External parts for thermostatic mixer with 1/2" connections, filters and 1/2" two-way diverter with ceramic discs.

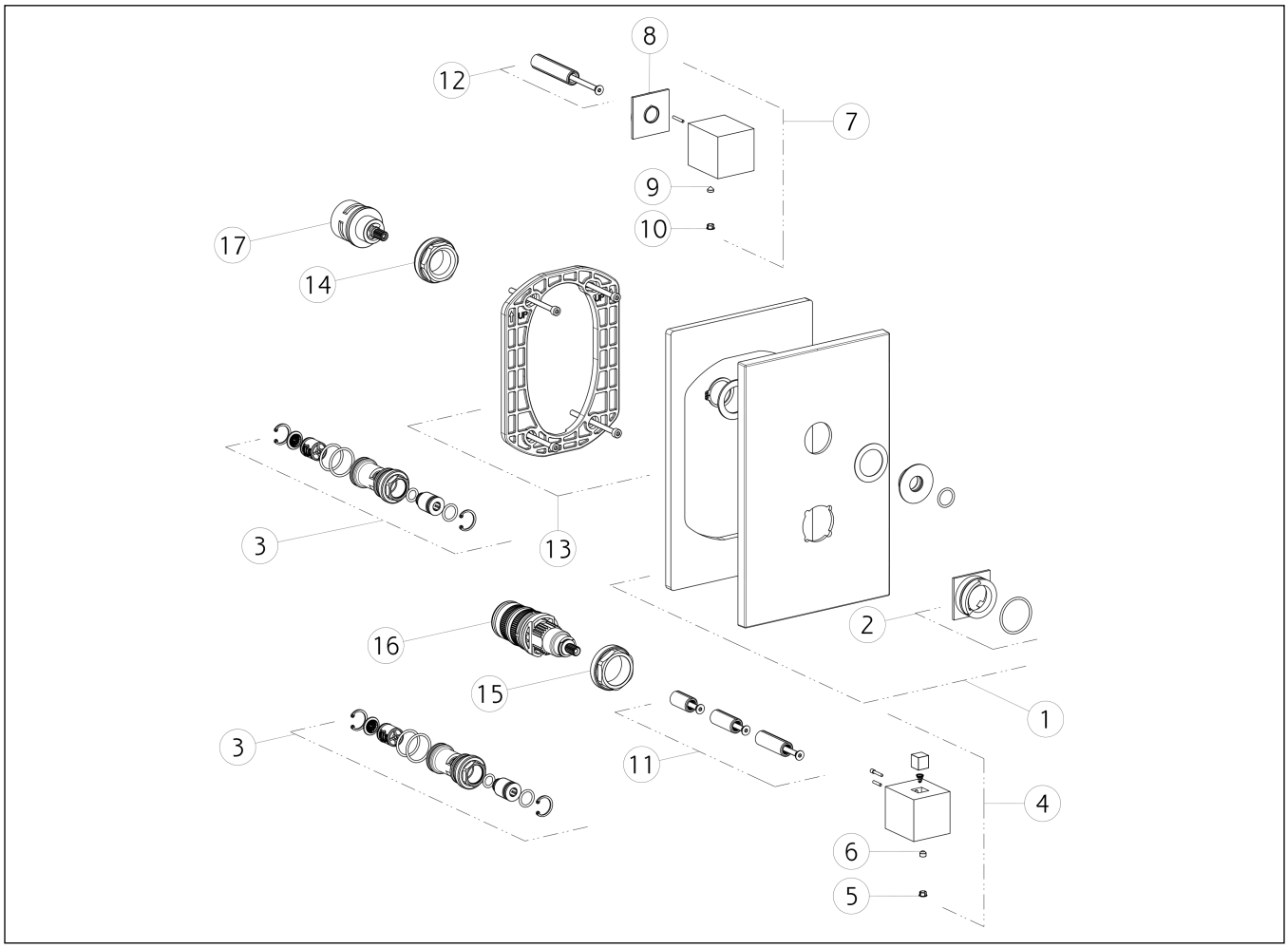

N°	Code	Descrizione	Description
1	SP01943	PIASTRA IN FINITURA	FINISHING PLATE
2	SP01927	ANELLO INDICATORE	INDICATOR RING
3	SP01942	FILTRO	FILTER
4	SP01924	MANIGLIA	HANDLE
5	SP00002	TAPPINO COPRI GRANO	SCREW COVER
6	SP00137	GRANO	SCREW
7	SP01947	MANIGLIA	HANDLE
8	SP01948	ANELLO DI FISSAGGIO	FIXING RING
9	SP00137	GRANO	SCREW
10	SP00002	TAPPINO COPRI GRANO	SCREW COVER
11	SP01940	PROLUNGA	EXTENSION
12	SP01946	PROLUNGA	EXTENSION
13	SP01868	CONTROPIASTRA	SUB PLATE

N°	Code	Descrizione	Description
14	SP01945	GHIERA SERRAGGIO CARTUCCIA	FIXING RING NUT
15	SP01941	GHIERA SERRAGGIO CARTUCCIA	FIXING RING NUT
16	SP01936	CARTUCCIA TERMOSTATICA	THERMOSTATIC CARTRIDGE
17	SP01793	DEVIATORE	DIVERTER

Gessi S.p.A. Parco Gessi, 13037 Serravalle Sesia (Vercelli) Italy Tel.+39 0163 454111 Fax.+39 0163 453150 - www.gessi.com - gessi@gessi.it
Il presente disegno a termine di legge non puo' essere reso pubblico o riprodotto senza l'autorizzazione scritta della GESSI S.p.A. copyright GESSI S.p.A.