GESSI®

20577

GPF205770G001G000

data di validità/validity date
≥ 4/2016

JUST

Miscelatore monocomando per lavello, canna girevole e doccetta estraibile monogetto con valvola antigocciolamento e rotazione della canna 170°. Flessibili di c
Sink mixer with 170° swivelling spout and extractible single jet handshower with non-return valve. 3/8" flexible connections.

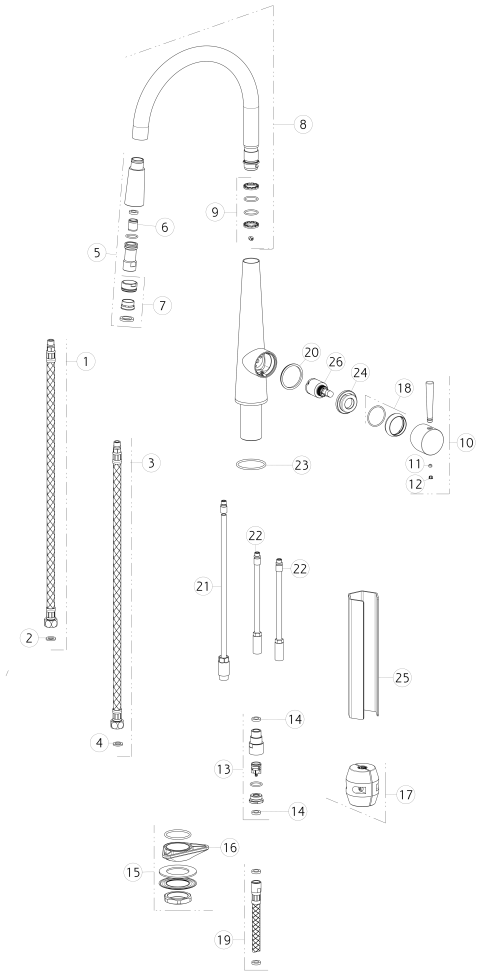

N°	Code	Descrizione	Description
1	SP00209	FLESSIBILE ALIMENTAZIONE ROSSO	RED SUPPLY HOSE
2	SP00064	GUARNIZIONE	GASKET
3	SP00208	FLESSIBILE ALIMENTAZIONE BLU	BLU SUPPLY HOSE
4	SP00064	GUARNIZIONE	GASKET
5	SP02505	DOCCETTA	HANDSHOWER
6	SP00336	VALVOLA DI NON RITORNO	NON RETURN VALVE
7	SP01001	AERATORE COMPLETO	COMPLETE AERATOR
8	SP01340	CANNA COMPLETA	COMPLETE SPOUT
9	SP00683	SET GUARNIZIONI E ANTIFRIZIONE	GASKETS AND ANTI-FRICTION RINGS
10	SP01345	MANIGLIA	HANDLE
11	SP00137	GRANO	SCREW

N°	Code	Descrizione	Description
12	SP00002	TAPPINO COPRI GRANO	SCREW COVER
13	SP01328	PORTA VALVOLINA	VALVE HOLDER DEVICE
14	SP01032	GUARNIZIONE	GASKET
15	SP01250	SET DI FISSAGGIO	FIXING SET
16	SP00329	FLANGIA TRIANGOLARE	TRIANGULAR FLANGE
17	SP01011	CONTRAPPESO	COUNTERWEIGHT
18	SP00084	COPRIGHIERA	FINISHING RING NUT
19	SP01342	FLESSIBILE	HOSE
20	SP00545	ANELLO INDICATORE	INDICATOR RING
21	SP01337	TUBETTO	TUBE
22	SP02506	TUBETTO	TUBE
23	SP00703	GUARNIZIONE	GASKET

Gessi S.p.A. Parco Gessi, 13037 Serravalle Sesia (Vercelli) Italy Tel.+39 0163 454111 Fax.+39 0163 453150 - www.gessi.com - gessi@gessi.it
Il presente disegno a termine di legge non puo' essere reso pubblico o riprodotto senza l'autorizzazione scritta della GESSI S.p.A. copyright GESSI S.p.A.

GESSI®

20577

GPF205770G001G000

data di validità/validity date
≥ 4/2016

JUST

Miscelatore monocomando per lavello, canna girevole e doccetta estraibile monogetto con valvola antigocciolamento e rotazione della canna 170°. Flessibili di c
Sink mixer with 170° swivelling spout and extractible single jet handshower with non-return valve. 3/8" flexible connections.

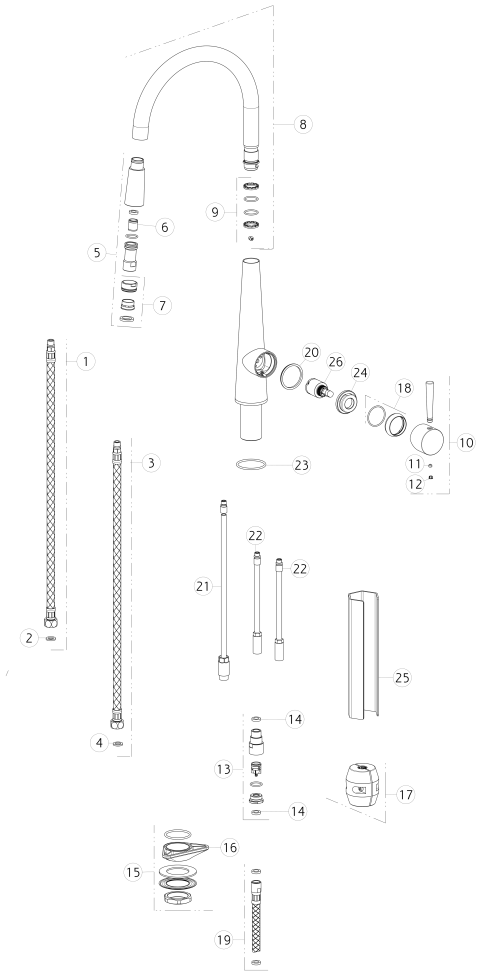

N°	Code	Descrizione	Description
24	SP00696	GHIERA SERRAGGIO CARTUCCIA	FIXING RING NUT
25	SP00687	CHIAVE	SPECIAL TOOL
26	SP00446	CARTUCCIA	CARTRIDGE

Gessi S.p.A. Parco Gessi, 13037 Serravalle Sesia (Vercelli) Italy Tel.+39 0163 454111 Fax.+39 0163 453150 - www.gessi.com - gessi@gessi.it
Il presente disegno a termine di legge non puo' essere reso pubblico o riprodotto senza l'autorizzazione scritta della GESSI S.p.A. copyright GESSI S.p.A.