GESSI®

35175

data di validità/validity date
≥ 4/2020

GPF351750G001G000

SHOWER COLUMN

Colonna doccia termostatica a parete con deviatore automatico, soffione Ø250, flessibile 1,50 m, e doccetta anticalcare
Wall-mounted thermostatic shower column with Ø250 showerhead, automatic diverter, 1,50 m flexible hose, and antilimestone handshower

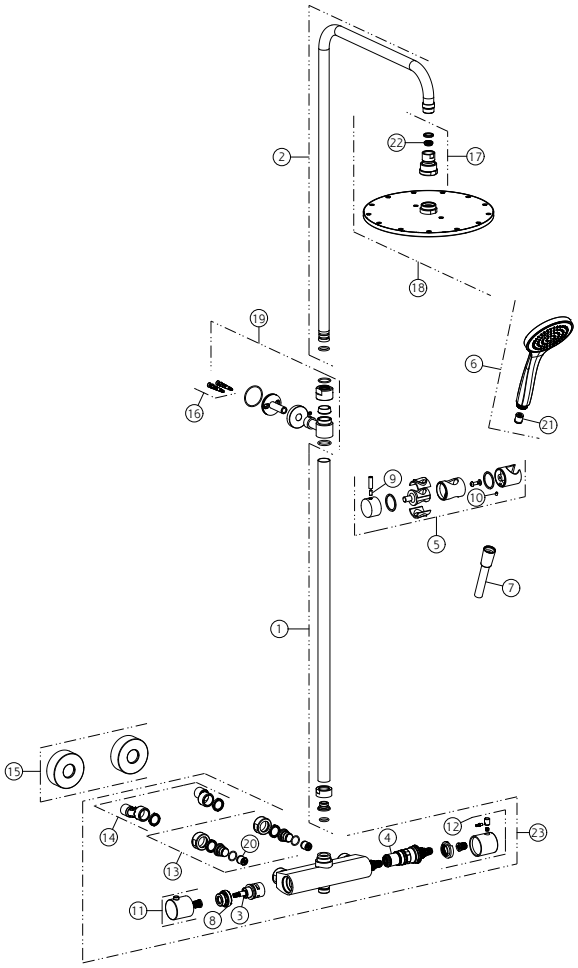

N°	Code	Descrizione	Description
1	SP02929	ASTA SALISCENDI	SLIDING RAIL
2	SP02932	BRACCIO SOFFIONE	SHOWER ARM
3	SP02926	CARTUCCIA	CARTRIDGE
4	SP02927	CARTUCCIA TERMOSTATICA	THERMOSTATIC CARTRIDGE
5	SP02930	CURSORE	SLIDING SUPPORT
6	PF47254	DOCCETTA	HANDSHOWER
7	PF01637	FLESSIBILE	HOSE
8	SP02925	GHIERA SERRAGGIO CARTUCCIA	FIXING RING NUT
9	SP01352	GRANO	SCREW
10	SP01412	GRANO	SCREW
11	SP02924	MANIGLIA	HANDLE
12	SP02928	MANIGLIA	HANDLE

N°	Code	Descrizione	Description
13	SP02923	PORTA VALVOLINA	VALVE HOLDER DEVICE
14	SP02922	RACCORDO ECCENTRICO	ECCENTRIC JOINT
15	SP02268	ROSONE	COVER
16	SP00031	SET DI FISSAGGIO	FIXING SET
17	SP01896	SNODO	JOINT
18	SP02138	SOFFIONE	SHOWERHEAD
19	SP02931	SUPPORTO A MURO	WALL SUPPORT
20	SP00014	VALVOLA DI NON RITORNO	NON RETURN VALVE
21	SP00900	VALVOLA LIMITATRICE DI PORTATA	FLOW REGOLATOR
22	SP02191	VALVOLA LIMITATRICE DI PORTATA	FLOW REGOLATOR
23	SP04000	MISCELATORE TERMOSTATICO	THERMOSTATIC MIXER

Gessi S.p.A. Parco Gessi, 13037 Serravalle Sesia (Vercelli) Italy Tel.+39 0163 454111 Fax.+39 0163 453150 - www.gessi.com - gessi@gessi.it
Il presente disegno a termine di legge non puo' essere reso pubblico o riprodotto senza l'autorizzazione scritta della GESSI S.p.A. copyright GESSI S.p.A.