GESSI®

43026

GPF430261G001G000

data di validità/validity date
≥ 1/2015

RETTANGOLO WELLNESS

Parti esterne per miscelatore incasso termostatico alta portata, attacchi da 3/4", installazione verticale/orizzontale a TRE USCITE INDIPENDENTI. Campo di funz
External parts for thermostatic high-capacity built-in part mixer, 3/4" connections. Vertical/horizontal setting up with THREE SEPARATE EXITS. Functioning field f

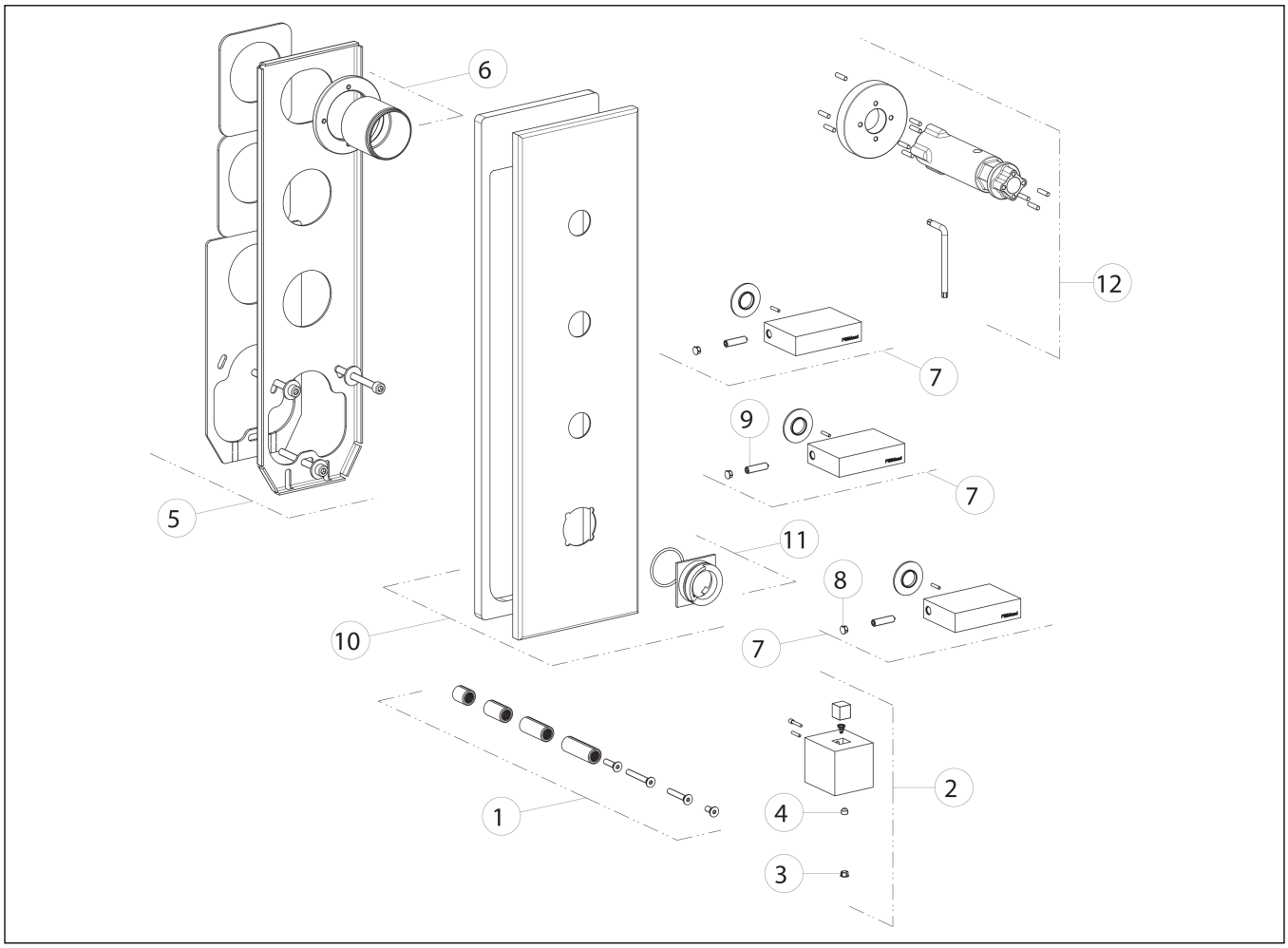

N°	Code	Descrizione	Description
1	SP01931	PROLUNGA	EXTENSION
2	SP01924	MANIGLIA	HANDLE
3	SP00002	TAPPINO COPRI GRANO	SCREW COVER
4	SP00137	GRANO	SCREW
5	SP02069	CONTROPIASTRA	SUB PLATE
6	SP01930	BOCCOLA	BUSH
7	SP01925	MANIGLIA	HANDLE
8	SP00002	TAPPINO COPRI GRANO	SCREW COVER
9	SP01182	GRANO	SCREW
10	SP02068	PIASTRA IN FINITURA	FINISHING PLATE
11	SP01927	ANELLO INDICATORE	INDICATOR RING
12	SP01932	CHIAVE	SPECIAL TOOL

Gessi S.p.A. Parco Gessi, 13037 Serravalle Sesia (Vercelli) Italy Tel.+39 0163 454111 Fax.+39 0163 453150 - www.gessi.com - gessi@gessi.it
Il presente disegno a termine di legge non puo' essere reso pubblico o riprodotto senza l'autorizzazione scritta della GESSI S.p.A. copyright GESSI S.p.A.