GESSI®

43214

GPF432141G001G000

data di validità/validity date
≥ 12/2015

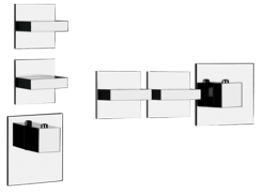

RETTANGOLO WELLNESS

Parti esterne per miscelatore incasso termostatico alta portata, attacchi da 3/4", installazione verticale/orizzontale a DUE USCITE INDIPENDENTI. Campo di funz
External parts for thermostatic high-capacity built-in part mixer, 3/4" connections. Vertical/horizontal setting up with TWO SEPARATE EXITS. Functioning field fro

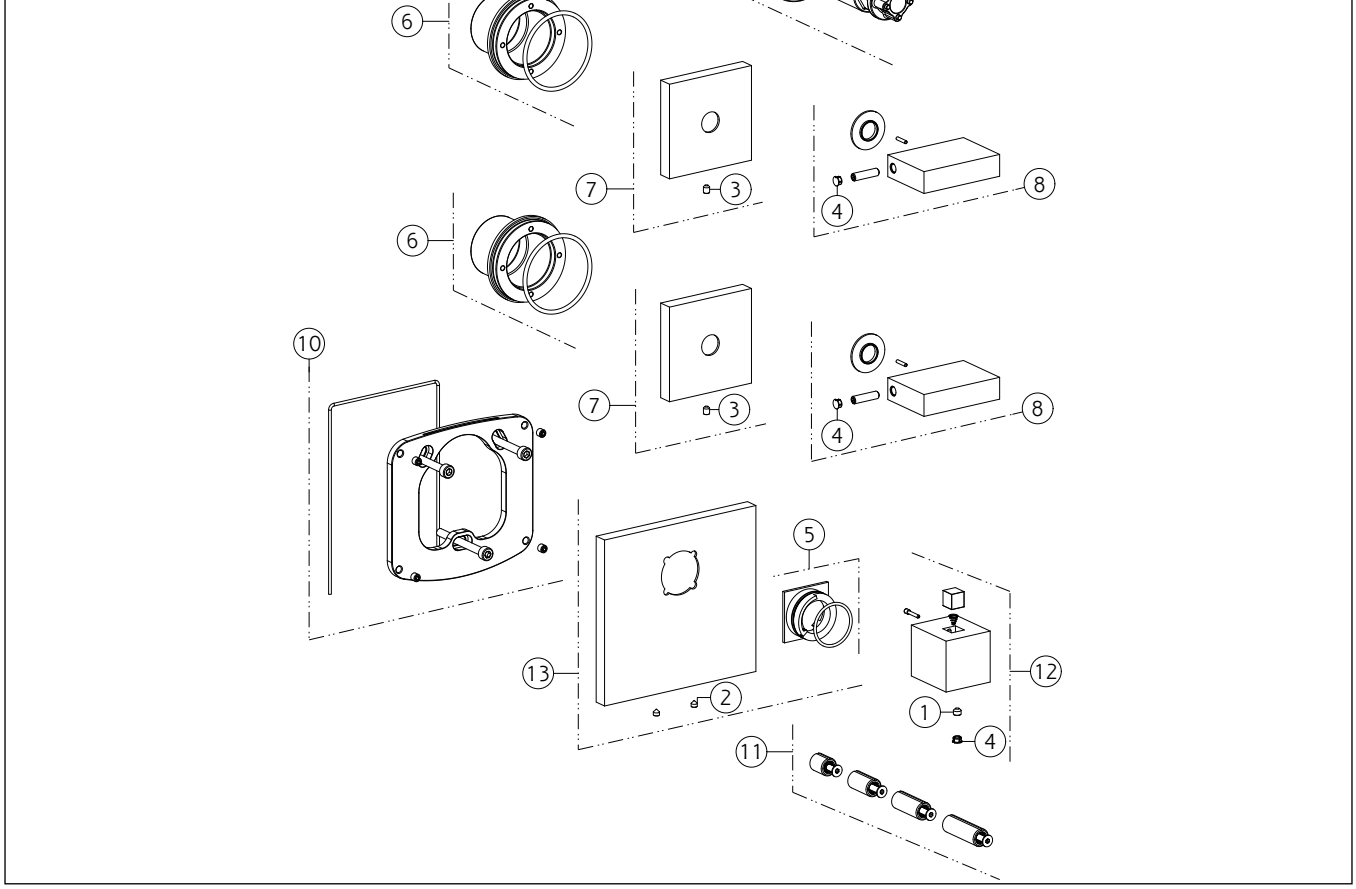

N°	Code	Descrizione	Description
1	SP00137	GRANO	SCREW
2	SP00165	GRANO	SCREW
3	SP02093	GRANO	SCREW
4	SP00002	TAPPINO COPRI GRANO	SCREW COVER
5	SP01927	ANELLO INDICATORE	INDICATOR RING
6	SP03893	BOCCOLA	BUSH
7	SP03894	PIASTRA	PLATE
8	SP01925	MANIGLIA	HANDLE
9	SP01932	CHIAVE	SPECIAL TOOL
10	SP03897	CONTROPIASTRA	SUB PLATE
11	SP01931	PROLUNGA	EXTENSION
12	SP01924	MANIGLIA	HANDLE
13	SP03895	PIASTRA IN FINITURA	FINISHING PLATE

Gessi S.p.A. Parco Gessi, 13037 Serravalle Sesia (Vercelli) Italy Tel.+39 0163 454111 Fax.+39 0163 453150 - www.gessi.com - gessi@gessi.it
Il presente disegno a termine di legge non puo' essere reso pubblico o riprodotto senza l'autorizzazione scritta della GESSI S.p.A. copyright GESSI S.p.A.