GESSI®

44604

GPF446040G001G000

data di validità/validity date
≥ 7/2014

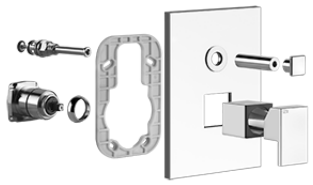

RETTANGOLO

Parti esterne per miscelatore monocomando ad incasso, attacchi da 1/2", cartuccia da Ø35, due uscite e deviatore automatico bagno/doccia.
External parts for built-in mixer, with 1/2" connections, Ø35 cartridge, two-way and automatic bath/shower diverter.

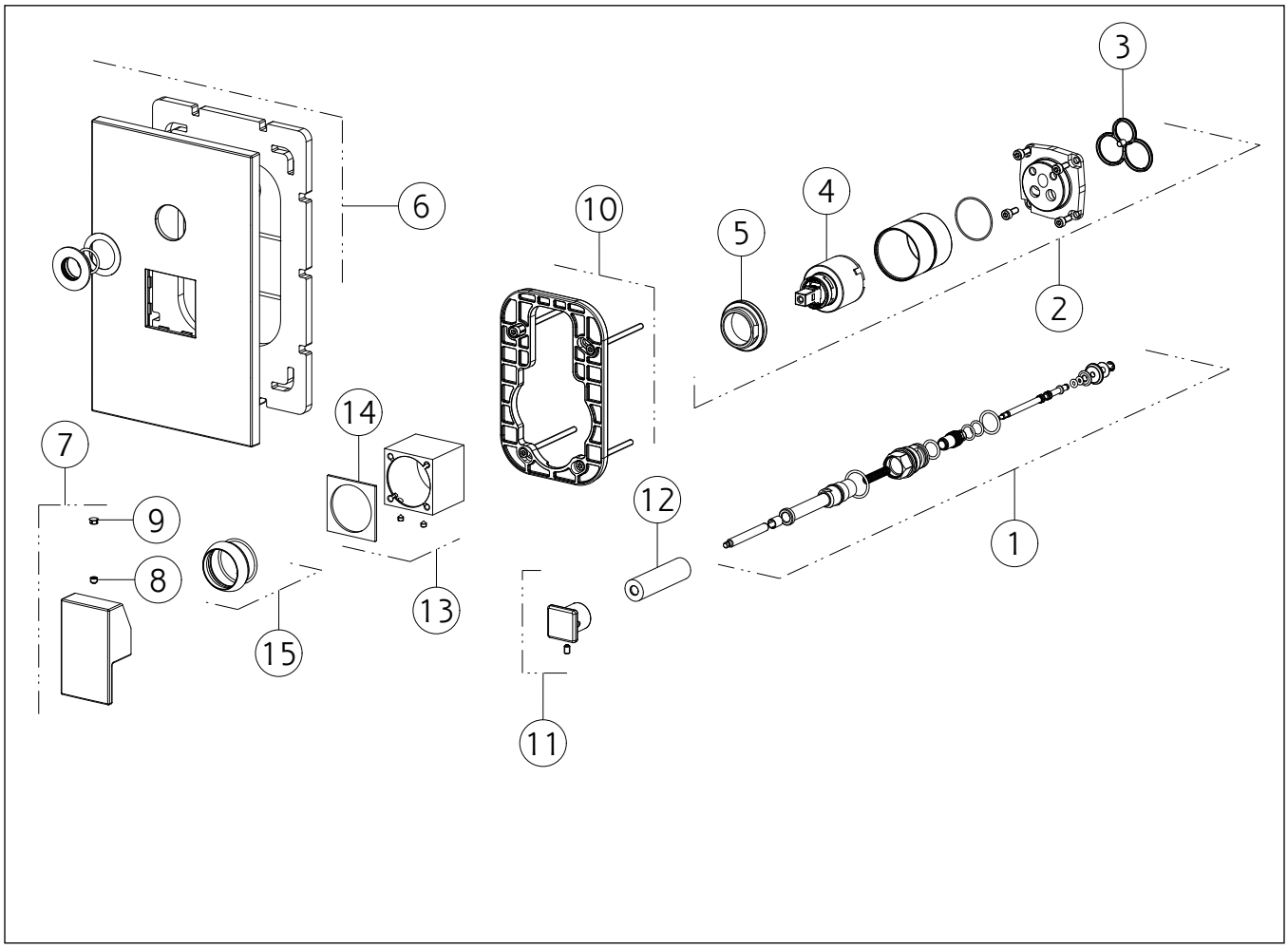

N°	Code	Descrizione	Description
1	SP00145	DEVIATORE	DIVERTER
2	SP01040	GRUPPO CARTUCCIA	CARTRIDGE GROUP
3	SP00506	GUARNIZIONE	GASKET
4	SP00013	CARTUCCIA	CARTRIDGE
5	SP00023	GHIERA SERRAGGIO CARTUCCIA	FIXING RING NUT
6	SP01039	PIASTRA IN FINITURA	FINISHING PLATE
7	SP01038	MANIGLIA	HANDLE
8	SP00137	GRANO	SCREW
9	SP00002	TAPPINO COPRI GRANO	SCREW COVER
10	SP00805	CONTROPIASTRA	SUB PLATE
11	SP00818	POMOLO	KNOB
12	SP00086	BOCCOLA	BUSH

N°	Code	Descrizione	Description
13	SP01041	BOCCOLA IN FINITURA	FINISHING BUSHING
14	SP01037	ANELLO INDICATORE	INDICATOR RING
15	SP00565	COPRIGHIERA	FINISHING RING NUT

Gessi S.p.A. Parco Gessi, 13037 Serravalle Sesia (Vercelli) Italy Tel.+39 0163 454111 Fax.+39 0163 453150 - www.gessi.com - gessi@gessi.it
Il presente disegno a termine di legge non puo' essere reso pubblico o riprodotto senza l'autorizzazione scritta della GESSI S.p.A. copyright GESSI S.p.A.