GESSI®

44836

GPF448360G001G000

data di validità/validity date
≥ 7/2014

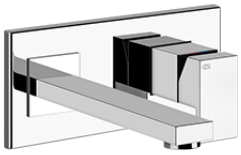

RETTANGOLO

Parte esterna Miscelatore a parete bocca media senza scarico
External parts wall-mounted mixer, medium spout, without waste

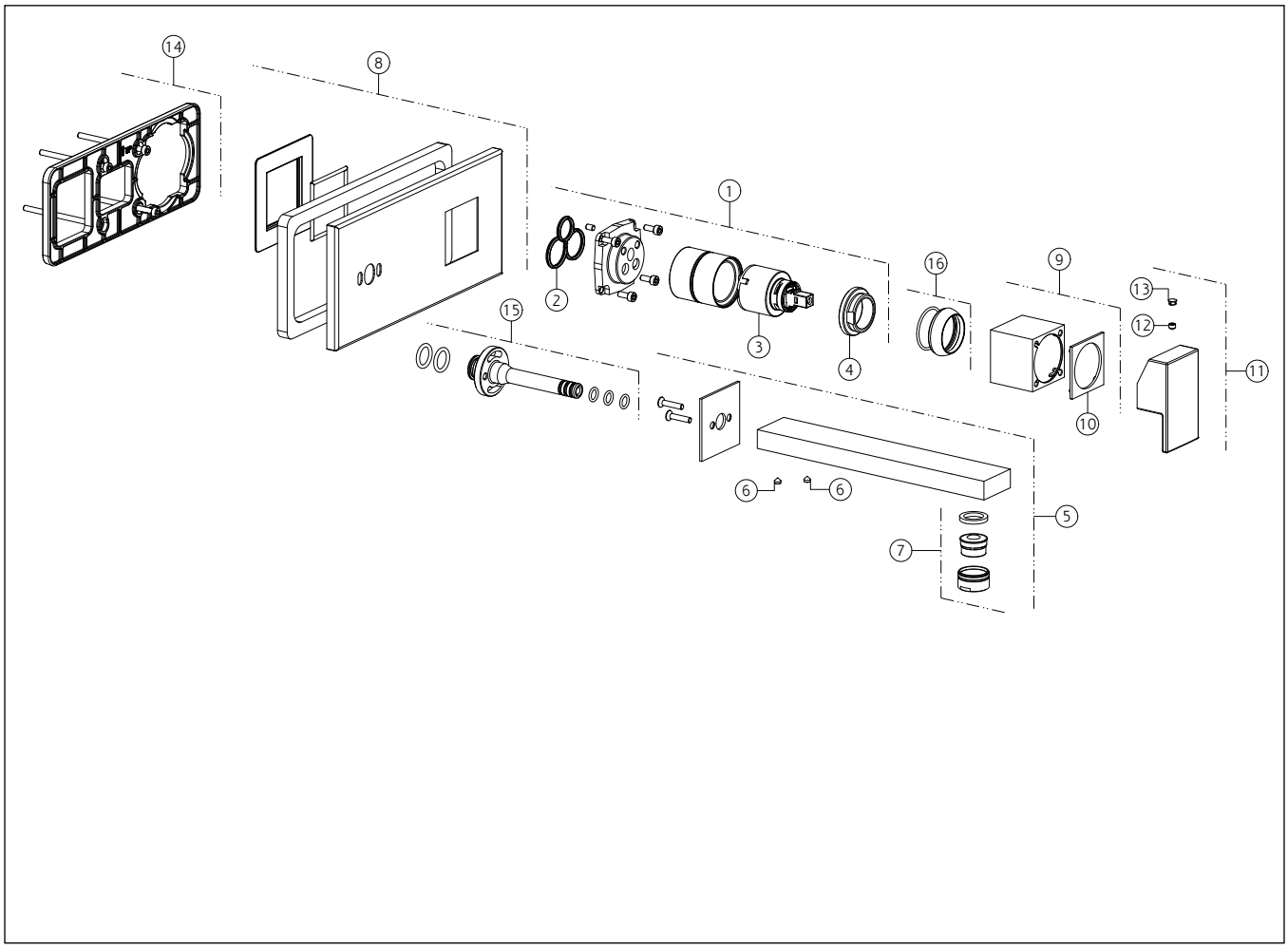

N°	Code	Descrizione	Description
1	SP01040	GRUPPO CARTUCCIA	CARTRIDGE GROUP
2	SP00506	GUARNIZIONE	GASKET
3	SP00013	CARTUCCIA	CARTRIDGE
4	SP00023	GHIERA SERRAGGIO CARTUCCIA	FIXING RING NUT
5	SP01174	BOCCA	SPOUT
6	SP00137	GRANO	SCREW
7	SP01161	AERATORE COMPLETO	COMPLETE AERATOR
8	SP01172	PIASTRA IN FINITURA	FINISHING PLATE
9	SP01041	BOCCOLA IN FINITURA	FINISHING BUSHING
10	SP01037	ANELLO INDICATORE	INDICATOR RING
11	SP01038	MANIGLIA	HANDLE
12	SP00610	GRANO	SCREW

N°	Code	Descrizione	Description
13	SP00002	TAPPINO COPRI GRANO	SCREW COVER
14	SP00574	CONTROPIASTRA	SUB PLATE
15	SP00572	INNESTO	JOINT
16	SP00565	COPRIGHIERA	FINISHING RING NUT

Gessi S.p.A. Parco Gessi, 13037 Serravalle Sesia (Vercelli) Italy Tel.+39 0163 454111 Fax.+39 0163 453150 - www.gessi.com - gessi@gessi.it
Il presente disegno a termine di legge non puo' essere reso pubblico o riprodotto senza l'autorizzazione scritta della GESSI S.p.A. copyright GESSI S.p.A.