GESSI®

50009

GPF500090G001G000

data di validità/validity date
≥ 4/2015

HELIUM

Miscelatore semi pro monocomando girevole con doccetta estraibile mono getto
Semi-pro rotating sink mixer with extractable single jet handshower

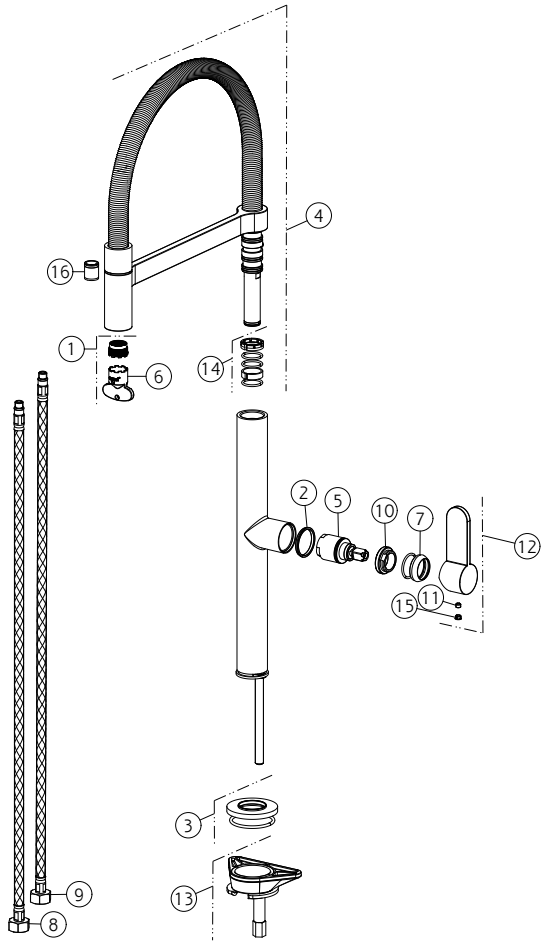

N°	Code	Descrizione	Description
1	SP00364	AERATORE COMPLETO	COMPLETE AERATOR
2	SP00768	ANELLO INDICATORE	INDICATOR RING
3	SP00366	BASETTA	BASE
4	SP00365	CANNA COMPLETA	COMPLETE SPOUT
5	SP01210	CARTUCCIA	CARTRIDGE
6	SP00363	CHIAVE	SPECIAL TOOL
7	SP00287	COPRIGHIERA	FINISHING RING NUT
8	SP01591	FLESSIBILE ALIMENTAZIONE BLU	BLU SUPPLY HOSE
9	SP01590	FLESSIBILE ALIMENTAZIONE ROSSO	RED SUPPLY HOSE
10	SP00289	GHIERA SERRAGGIO CARTUCCIA	FIXING RING NUT
11	SP00137	GRANO	SCREW

N°	Code	Descrizione	Description
12	SP00327	MANIGLIA	HANDLE
13	SP01155	SET DI FISSAGGIO	FIXING SET
14	SP01405	SET GUARNIZIONI E ANTIFRIZIONE	GASKETS AND ANTI-FRICTION RINGS
15	SP00002	TAPPINO COPRI GRANO	SCREW COVER
16	SP00336	VALVOLA DI NON RITORNO	NON RETURN VALVE

Gessi S.p.A. Parco Gessi, 13037 Serravalle Sesia (Vercelli) Italy Tel.+39 0163 454111 Fax.+39 0163 453150 - www.gessi.com - gessi@gessi.it
Il presente disegno a termine di legge non puo' essere reso pubblico o riprodotto senza l'autorizzazione scritta della GESSI S.p.A. copyright GESSI S.p.A.