GESSI®

53002

GPF530021G001G000

data di validità/validity date
≥ 11/2020

RETTANGOLO

Miscelatore monocomando lavabo, flessibili di collegamento con attacco da 3/8", senza scarico.
Basin mixer, flexible hoses with 3/8" connections, without waste.

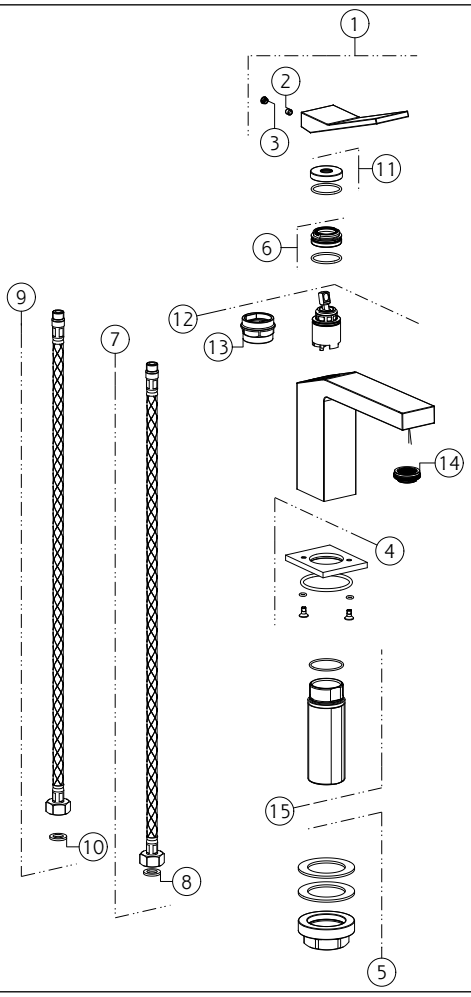

N°	Code	Descrizione	Description
1	SP01248	MANIGLIA	HANDLE
2	SP00610	GRANO	SCREW
3	SP00002	TAPPINO COPRI GRANO	SCREW COVER
4	SP03586	BASETTA	BASE
5	SP02370	SET DI FISSAGGIO	FIXING SET
6	SP01278	GHIERA SERRAGGIO CARTUCCIA	FIXING RING NUT
7	SP00869	FLESSIBILE ALIMENTAZIONE ROSSO	RED SUPPLY HOSE
8	SP00064	GUARNIZIONE	GASKET
9	SP00868	FLESSIBILE ALIMENTAZIONE BLU	BLU SUPPLY HOSE
10	SP00064	GUARNIZIONE	GASKET
11	SP00697	COPRIGHIERA	FINISHING RING NUT

N°	Code	Descrizione	Description
12	SP01277	CARTUCCIA	CARTRIDGE
13	SP00216	CHIAVE	SPECIAL TOOL
14	SP00923	AERATORE COMPLETO	COMPLETE AERATOR
15	SP02372	GAMBO	SHANK

Gessi S.p.A. Parco Gessi, 13037 Serravalle Sesia (Vercelli) Italy Tel.+39 0163 454111 Fax.+39 0163 453150 - www.gessi.com - gessi@gessi.it
Il presente disegno a termine di legge non puo' essere reso pubblico o riprodotto senza l'autorizzazione scritta della GESSI S.p.A. copyright GESSI S.p.A.