GESSI®

53043

GPF530430G001G000

data di validità/validity date
≥ 7/2017

RETTANGOLO

Gruppo bordo vasca tre fori per erogazione alla colonna vasca con deviatore, flessibile 1,50 m e doccetta anticalcare estraibile.
Three-hole bath mixer, diverter, 1/2" fitting, 1,50 m flexible hose and pull-out handshower. To be used with overflow filler.

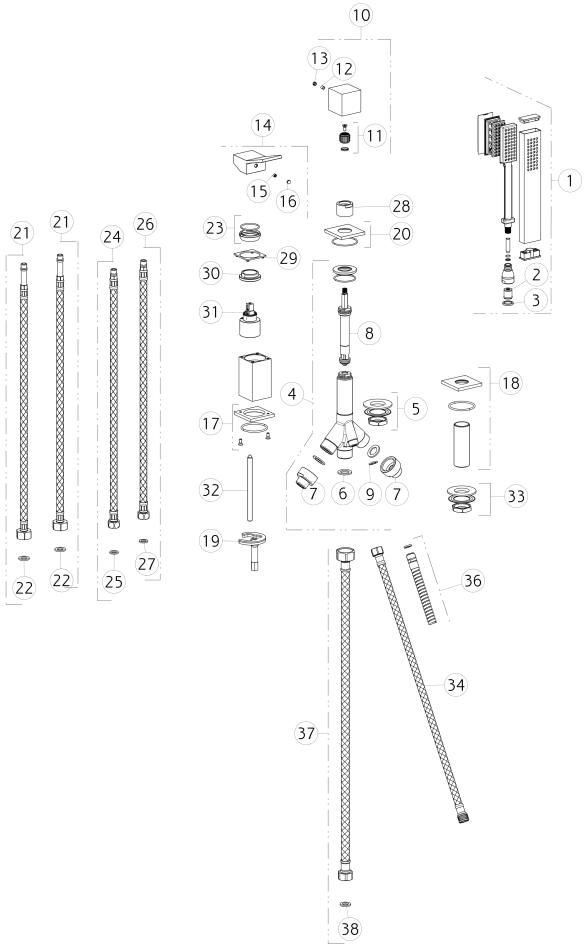

N°	Code	Descrizione	Description
1	PF20154	DOCCETTA	HANDSHOWER
2	SP00900	VALVOLA LIMITATRICE DI PORTATA	FLOW REGOLATOR
3	SP00243	GUARNIZIONE	GASKET
4	SP01232	DEVIATORE	DIVERTER
5	SP01222	SET DI FISSAGGIO	FIXING SET
6	SP00154	GUARNIZIONE	GASKET
7	SP01226	RACCORDO	NIPPLE
8	SP01160	DEVIATORE	DIVERTER
9	SP00064	GUARNIZIONE	GASKET
10	SP00863	MANIGLIA	HANDLE
11	SP00862	BOCCOLA	BUSH
12	SP00864	GRANO	SCREW

N°	Code	Descrizione	Description
13	SP00002	TAPPINO COPRI GRANO	SCREW COVER
14	SP01244	MANIGLIA	HANDLE
15	SP00610	GRANO	SCREW
16	SP00002	TAPPINO COPRI GRANO	SCREW COVER
17	SP01201	BASETTA	BASE
18	SP00856	BASETTA	BASE
19	SP00848	SET DI FISSAGGIO	FIXING SET
20	SP01229	BASETTA	BASE
21	SP01203	FLESSIBILE	HOSE
22	SP00210	GUARNIZIONE	GASKET
23	SP00565	COPRIGHIERA	FINISHING RING NUT
24	SP00209	FLESSIBILE ALIMENTAZIONE ROSSO	RED SUPPLY HOSE

Gessi S.p.A. Parco Gessi, 13037 Serravalle Sesia (Vercelli) Italy Tel.+39 0163 454111 Fax.+39 0163 453150 - www.gessi.com - gessi@gessi.it
Il presente disegno a termine di legge non puo' essere reso pubblico o riprodotto senza l'autorizzazione scritta della GESSI S.p.A. copyright GESSI S.p.A.

GESSI®

53043

GPF530430G001G000

data di validità/validity date
≥ 7/2017

RETTANGOLO

Gruppo bordo vasca tre fori per erogazione alla colonna vasca con deviatore, flessibile 1,50 m e doccetta anticalcare estraibile.
Three-hole bath mixer, diverter, 1/2" fitting, 1,50 m flexible hose and pull-out handshower. To be used with overflow filler.

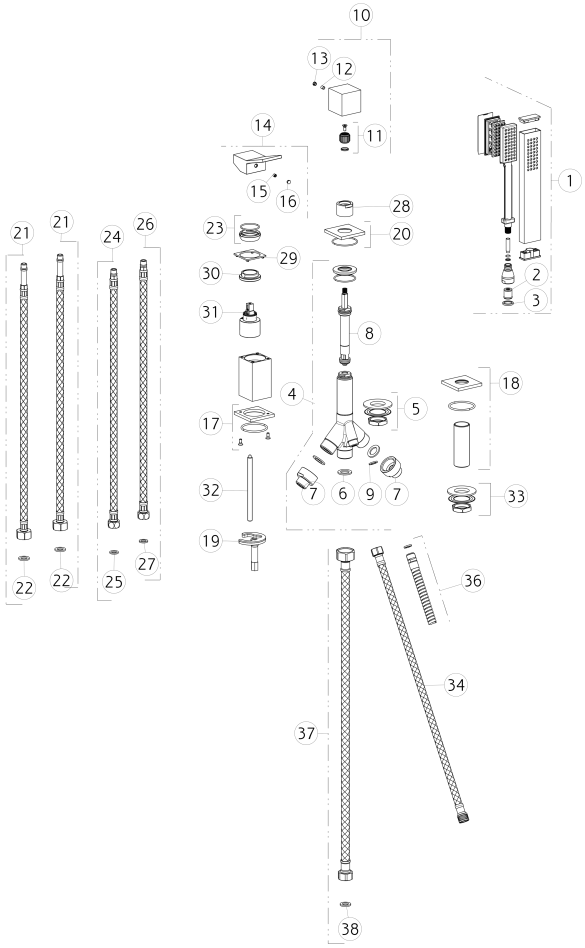

N°	Code	Descrizione	Description
25	SP00064	GUARNIZIONE	GASKET
26	SP00208	FLESSIBILE ALIMENTAZIONE BLU	BLU SUPPLY HOSE
27	SP00064	GUARNIZIONE	GASKET
28	SP01230	GHIERA	LOCK NUT
29	SP01209	ANELLO INDICATORE	INDICATOR RING
30	SP00023	GHIERA SERRAGGIO CARTUCCIA	FIXING RING NUT
31	SP00013	CARTUCCIA	CARTRIDGE
32	SP00011	TIRANTE	TIE ROD
33	SP01222	SET DI FISSAGGIO	FIXING SET
34	SP01228	FLESSIBILE	HOSE
35	SP00064	GUARNIZIONE	GASKET
36	SP01224	FLESSIBILE	HOSE

N°	Code	Descrizione	Description
37	SP01227	FLESSIBILE ALIMENTAZIONE BLU	BLU SUPPLY HOSE
38	SP00210	GUARNIZIONE	GASKET
39	SP00064	GUARNIZIONE	GASKET

Gessi S.p.A. Parco Gessi, 13037 Serravalle Sesia (Vercelli) Italy Tel.+39 0163 454111 Fax.+39 0163 453150 - www.gessi.com - gessi@gessi.it
Il presente disegno a termine di legge non puo' essere reso pubblico o riprodotto senza l'autorizzazione scritta della GESSI S.p.A. copyright GESSI S.p.A.