GESSI®

53088

GPF530880G001G000

data di validità/validity date
≥ 7/2017

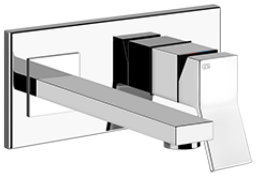

RETTANGOLO

Parti esterne per miscelatore monocomando ad incasso con bocca,senza scarico. Erogazione 206 mm.
External parts fot built-in mixer with spout, without waste. Projection 206 mm.

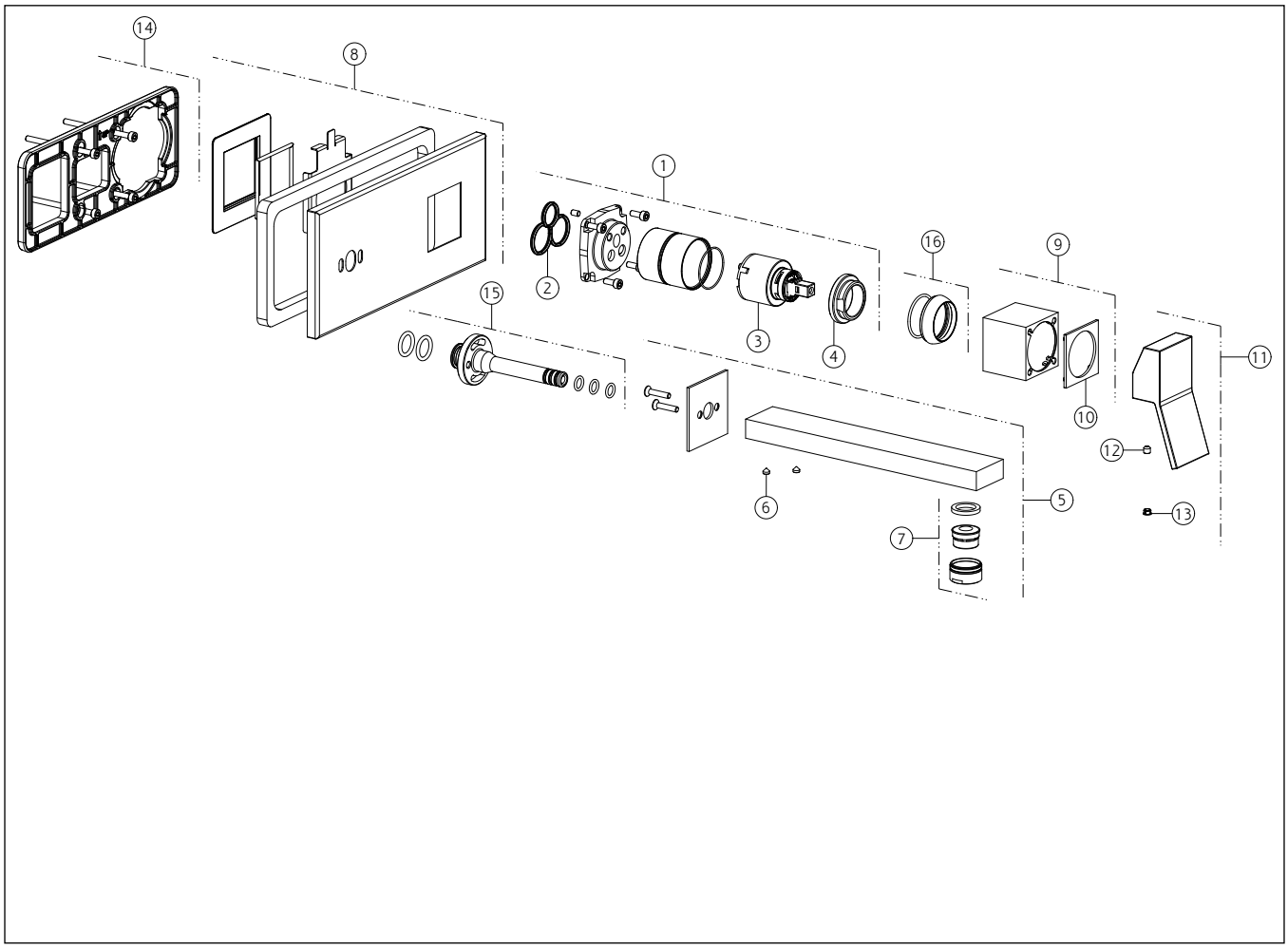

N°	Code	Descrizione	Description
1	SP01040	GRUPPO CARTUCCIA	CARTRIDGE GROUP
2	SP00506	GUARNIZIONE	GASKET
3	SP00013	CARTUCCIA	CARTRIDGE
4	SP00023	GHIERA SERRAGGIO CARTUCCIA	FIXING RING NUT
5	SP01174	BOCCA	SPOUT
6	SP00169	GRANO	SCREW
7	SP01161	AERATORE COMPLETO	COMPLETE AERATOR
8	SP01172	PIASTRA IN FINITURA	FINISHING PLATE
9	SP01041	BOCCOLA IN FINITURA	FINISHING BUSHING
10	SP01037	ANELLO INDICATORE	INDICATOR RING
11	SP01245	MANIGLIA	HANDLE
12	SP00610	GRANO	SCREW

N°	Code	Descrizione	Description
13	SP00002	TAPPINO COPRI GRANO	SCREW COVER
14	SP00574	CONTROPIASTRA	SUB PLATE
15	SP00572	INNESTO	JOINT
16	SP00565	COPRIGHIERA	FINISHING RING NUT

Gessi S.p.A. Parco Gessi, 13037 Serravalle Sesia (Vercelli) Italy Tel.+39 0163 454111 Fax.+39 0163 453150 - www.gessi.com - gessi@gessi.it
Il presente disegno a termine di legge non puo' essere reso pubblico o riprodotto senza l'autorizzazione scritta della GESSI S.p.A. copyright GESSI S.p.A.