GESSI®

54181

GPF541810G001G000

data di validità/validity date
≥ 3/2021

INTRECCIO

Rubinetto Elettronico Lavabo con regolazione di temperatura e portata tramite rubinetto sottolavabo. INTRECCIO.
Electronic basin mixer with temperature and water flow rate adjustment through under-basin control (included)

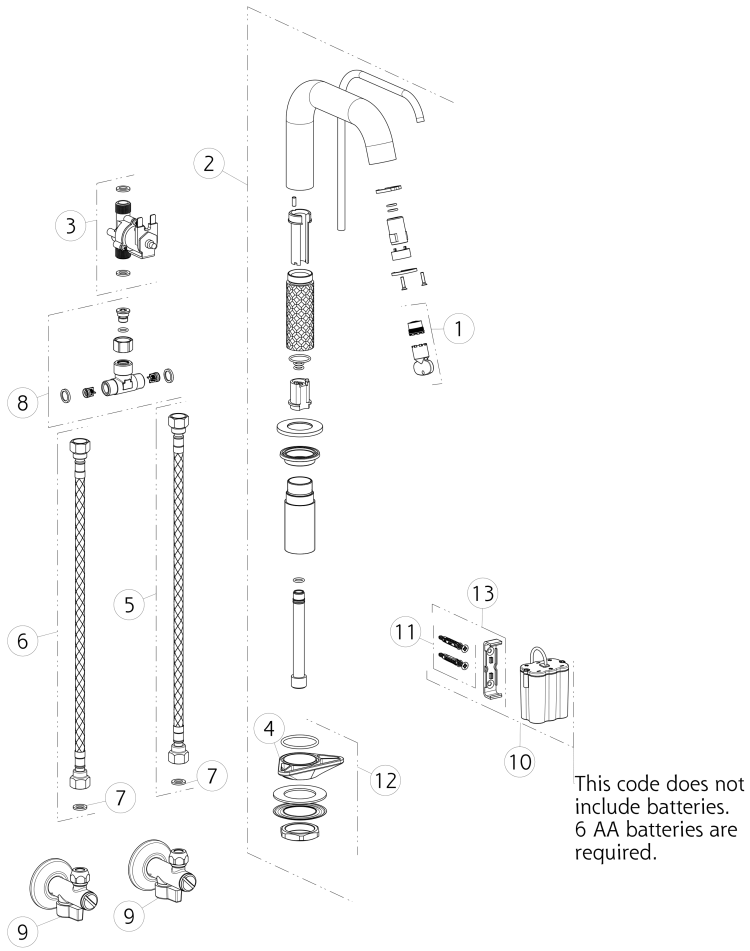

N°	Code	Descrizione	Description
1	SP02670	AERATORE	AERATOR
2	SP02671	BOCCA COMPLETA	COMPLETE SPOUT
3	SP00956	ELETTROVALVOLA	SOLENOID VALVE
4	SP00329	FLANGIA TRIANGOLARE	TRIANGULAR FLANGE
5	SP01264	FLESSIBILE ALIMENTAZIONE BLU	BLU SUPPLY HOSE
6	SP01263	FLESSIBILE ALIMENTAZIONE ROSSO	RED SUPPLY HOSE
7	SP00064	GUARNIZIONE	GASKET
8	SP00957	RACCORDO	NIPPLE
9	PF01006	RUBINETTO FILTRO	FILTER TAP
10	SP02952	SCATOLA	BOX
11	SP00031	SET DI FISSAGGIO	FIXING SET
12	SP01250	SET DI FISSAGGIO	FIXING SET

N°	Code	Descrizione	Description
13	SP02951	SUPPORTO A MURO	WALL SUPPORT

Gessi S.p.A. Parco Gessi, 13037 Serravalle Sesia (Vercelli) Italy Tel.+39 0163 454111 Fax.+39 0163 453150 - www.gessi.com - gessi@gessi.it
Il presente disegno a termine di legge non puo' essere reso pubblico o riprodotto senza l'autorizzazione scritta della GESSI S.p.A. copyright GESSI S.p.A.