GESSI®

54204

GPF542040G001G000

data di validità/validity date
≥ 12/2017

GESSI 316

Miscelatore Lavabo alto bocca corta con scarico con flessibili di collegamento
Basin mixer high , short spout, flexible connections, with waste

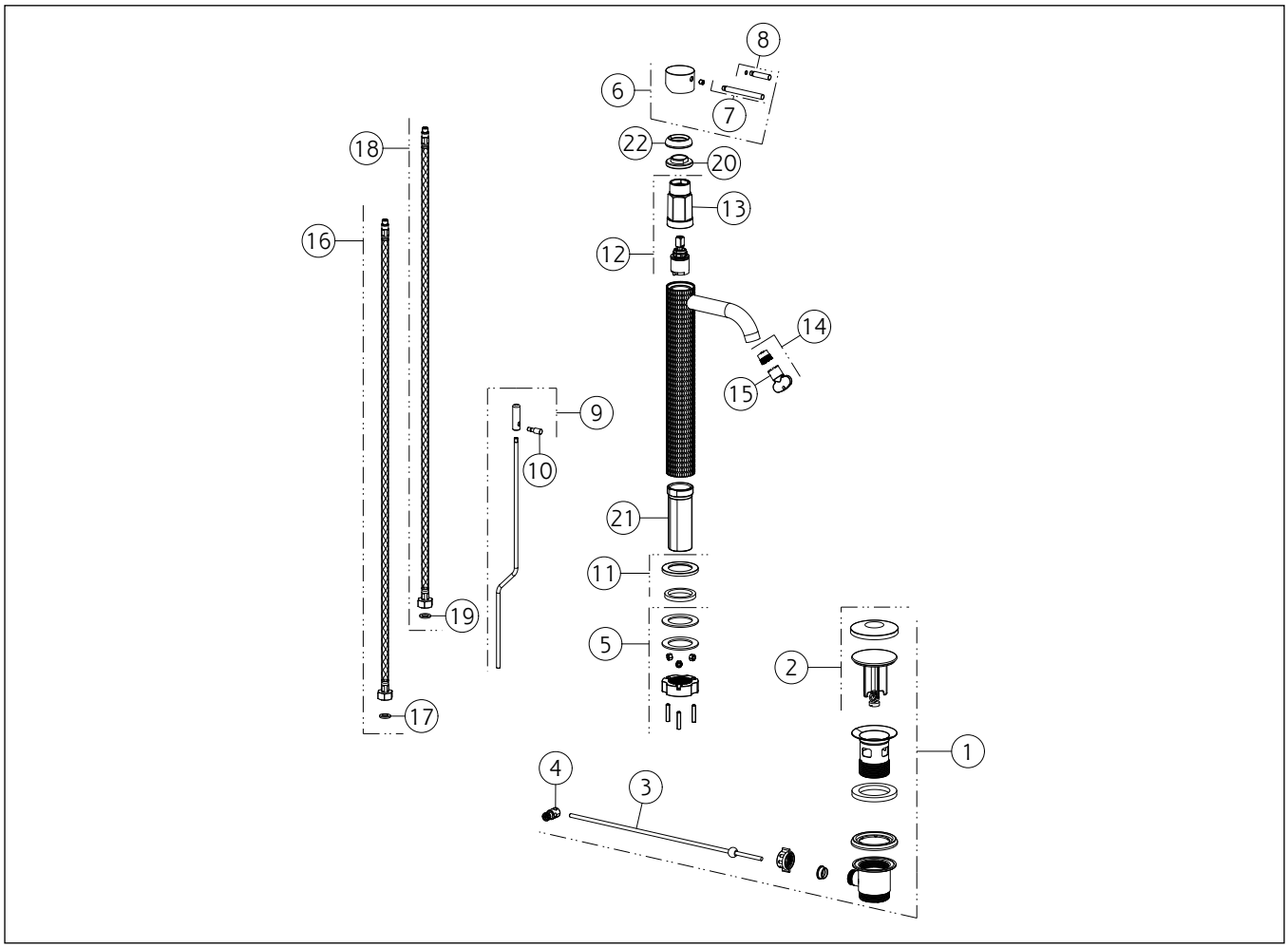

N°	Code	Descrizione	Description
1	SP01682	PILETTA	BASIN WASTE
2	SP01709	TAPPO PILETTA	PLUG
3	SP00218	ASTA	ROD
4	SP00219	SNODO	JOINT
5	SP02370	SET DI FISSAGGIO	FIXING SET
6	SP01698	MANIGLIA	HANDLE
7	SP01626	LEVA	LEVER
8	SP01625	LEVA	LEVER
9	SP01706	ASTA SALTERELLO	PULL ROD
10	SP01705	POMOLO	KNOB
11	SP01702	BASETTA	BASE
12	SP01700	CARTUCCIA	CARTRIDGE
13	SP01820	CHIAVE	SPECIAL TOOL

N°	Code	Descrizione	Description
14	SP01608	AERATORE	AERATOR
15	SP00504	CHIAVE	SPECIAL TOOL
16	SP01287	FLESSIBILE ALIMENTAZIONE ROSSO	RED SUPPLY HOSE
17	SP00064	GUARNIZIONE	GASKET
18	SP01286	FLESSIBILE ALIMENTAZIONE BLU	BLU SUPPLY HOSE
19	SP00064	GUARNIZIONE	GASKET
20	SP01704	GHIERA SERRAGGIO CARTUCCIA	FIXING RING NUT
21	SP01701	GAMBO	SHANK
22	SP01699	COPRIGHIERA	FINISHING RING NUT

Gessi S.p.A. Parco Gessi, 13037 Serravalle Sesia (Vercelli) Italy Tel.+39 0163 454111 Fax.+39 0163 453150 - www.gessi.com - gessi@gessi.it
Il presente disegno a termine di legge non puo' essere reso pubblico o riprodotto senza l'autorizzazione scritta della GESSI S.p.A. copyright GESSI S.p.A.