GESSI®

58007

GPF580070G001G000

data di validità/validity date
≥ 2/2018

INCISO

Miscelatore monocomando bidet, piletta da 1 1/4" e flessibili di collegamento con attacco da 3/8".
Bidet mixer, with 1 1/4" pop-up waste and flexible hoses with 3/8" connections.

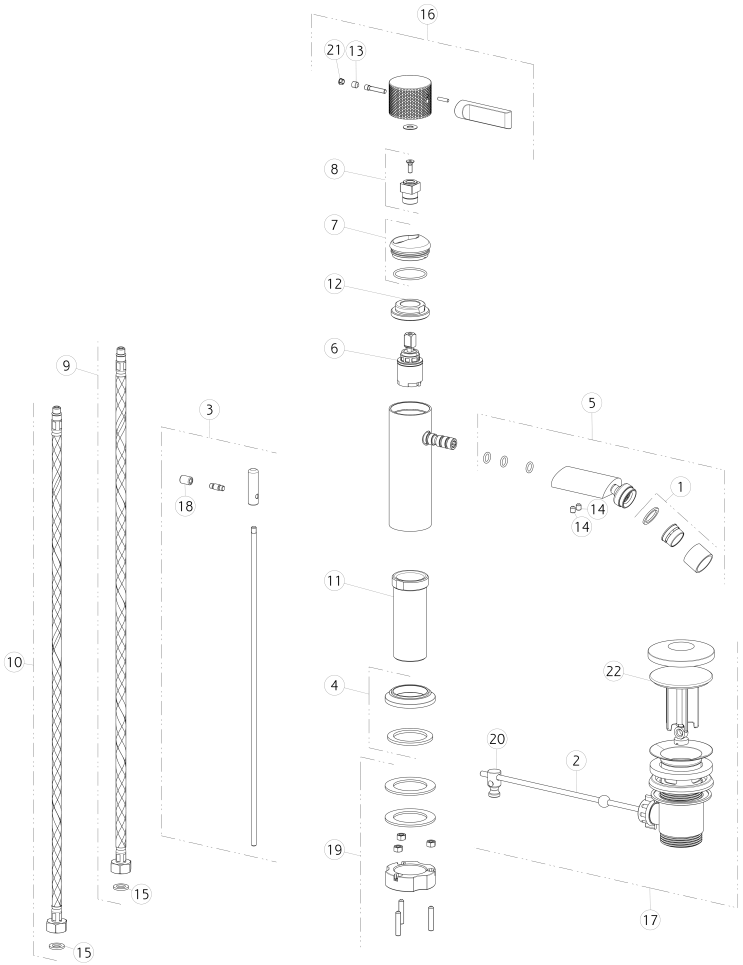

N°	Code	Descrizione	Description
1	SP04101	AERATORE COMPLETO	COMPLETE AERATOR
2	SP00220	ASTA	ROD
3	SP01994	ASTA SALTERELLO	PULL ROD
4	SP02447	BASETTA	BASE
5	SP02449	BOCCA	SPOUT
6	SP01700	CARTUCCIA	CARTRIDGE
7	SP02305	COPRIGHIERA	FINISHING RING NUT
8	SP02444	DISTANZIALE	SPACER
9	SP01591	FLESSIBILE ALIMENTAZIONE BLU	BLU SUPPLY HOSE
10	SP01590	FLESSIBILE ALIMENTAZIONE ROSSO	RED SUPPLY HOSE
11	SP01701	GAMBO	SHANK

N°	Code	Descrizione	Description
12	SP02387	GHIERA SERRAGGIO CARTUCCIA	FIXING RING NUT
13	SP00153	GRANO	SCREW
14	SP00284	GRANO	SCREW
15	SP00064	GUARNIZIONE	GASKET
16	SP02360	MANIGLIA	HANDLE
17	PF29264	PILETTA	BASIN WASTE
18	SP00927	POMOLO	KNOB
19	SP02370	SET DI FISSAGGIO	FIXING SET
20	SP00219	SNODO	JOINT
21	SP00002	TAPPINO COPRI GRANO	SCREW COVER
22	SP00772	TAPPO PILETTA	PLUG

Gessi S.p.A. Parco Gessi, 13037 Serravalle Sesia (Vercelli) Italy Tel.+39 0163 454111 Fax.+39 0163 453150 - www.gessi.com - gessi@gessi.it
Il presente disegno a termine di legge non puo' essere reso pubblico o riprodotto senza l'autorizzazione scritta della GESSI S.p.A. copyright GESSI S.p.A.