GESSI®

58014

GPF580140G001G000

data di validità/validity date
≥ 3/2018

INCISO

Gruppo Lavabo 3 fori medio senza scarico con flessibili di collegamento
Medium version three-hole basin mixer, with flexible hoses. Without waste

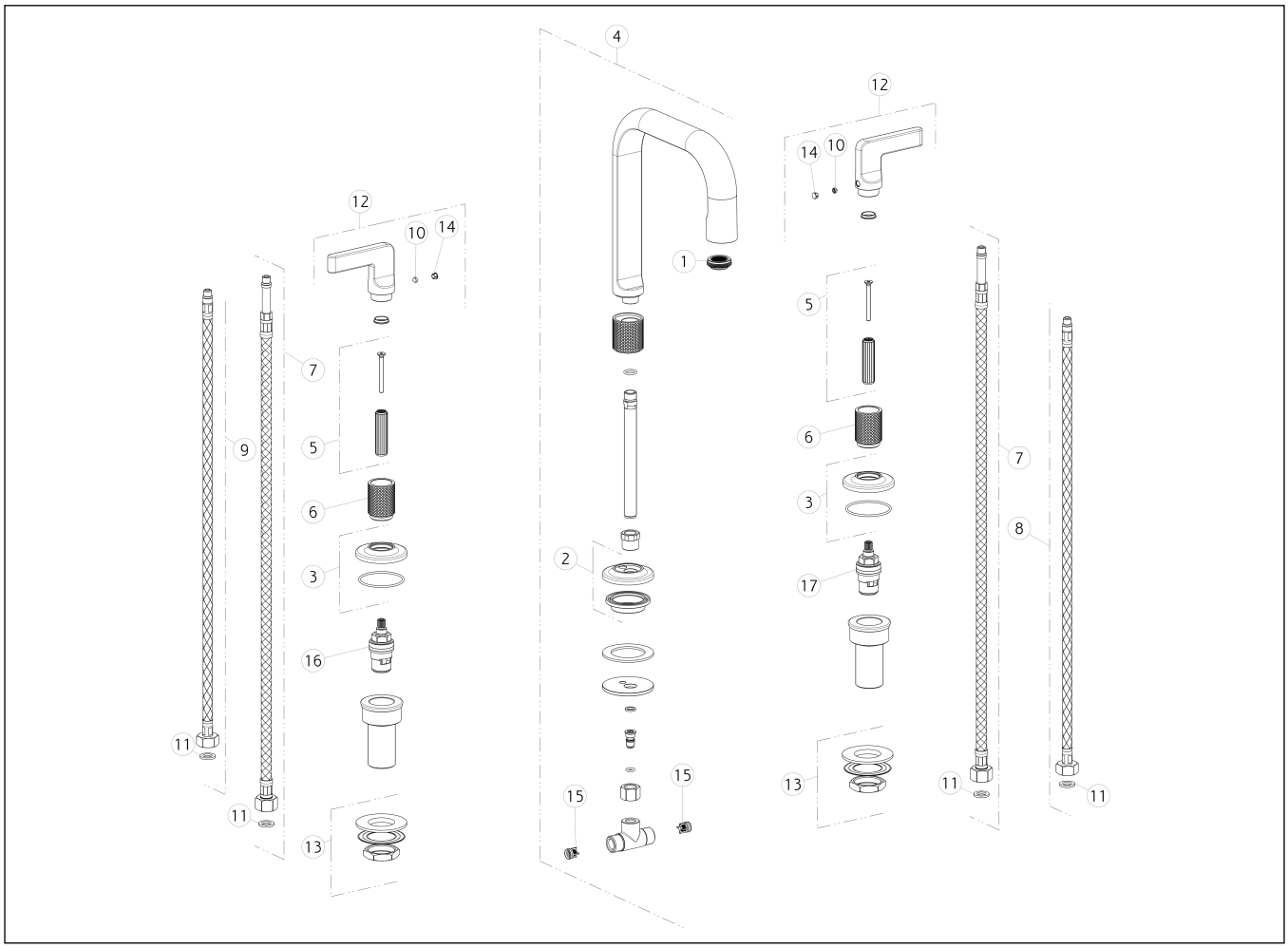

N°	Code	Descrizione	Description
1	SP02115	AERATORE	AERATOR
2	SP02114	BASETTA	BASE
3	SP02603	BASETTA	BASE
4	SP01907	BOCCA COMPLETA	COMPLETE SPOUT
5	SP02602	BOCCOLA	BUSH
6	SP01987	BOCCOLA IN FINITURA	FINISHING BUSHING
7	SP02468	FLESSIBILE	HOSE
8	SP01284	FLESSIBILE ALIMENTAZIONE BLU	BLU SUPPLY HOSE
9	SP01285	FLESSIBILE ALIMENTAZIONE ROSSO	RED SUPPLY HOSE
10	SP00169	GRANO	SCREW
11	SP00064	GUARNIZIONE	GASKET
12	SP01865	MANIGLIA	HANDLE

N°	Code	Descrizione	Description
13	SP01222	SET DI FISSAGGIO	FIXING SET
14	SP00002	TAPPINO COPRI GRANO	SCREW COVER
15	SP00433	VALVOLA DI NON RITORNO	NON RETURN VALVE
16	SP00129	VITONE	HEADVALVE
17	SP00590	VITONE	HEADVALVE

Gessi S.p.A. Parco Gessi, 13037 Serravalle Sesia (Vercelli) Italy Tel.+39 0163 454111 Fax.+39 0163 453150 - www.gessi.com - gessi@gessi.it
Il presente disegno a termine di legge non puo' essere reso pubblico o riprodotto senza l'autorizzazione scritta della GESSI S.p.A. copyright GESSI S.p.A.