GESSI®

58079

GPF580790G001G000

data di validità/validity date
≥ 3/2018

INCISO

Parti esterne per miscelatore monocomando ad incasso, attacchi da 1/2", cartuccia da Ø35, due uscite e deviatore automatico bagno/doccia.
External parts for built-in mixer, with 1/2" connections, Ø35 cartridge, two-way and automatic bath/shower diverter.

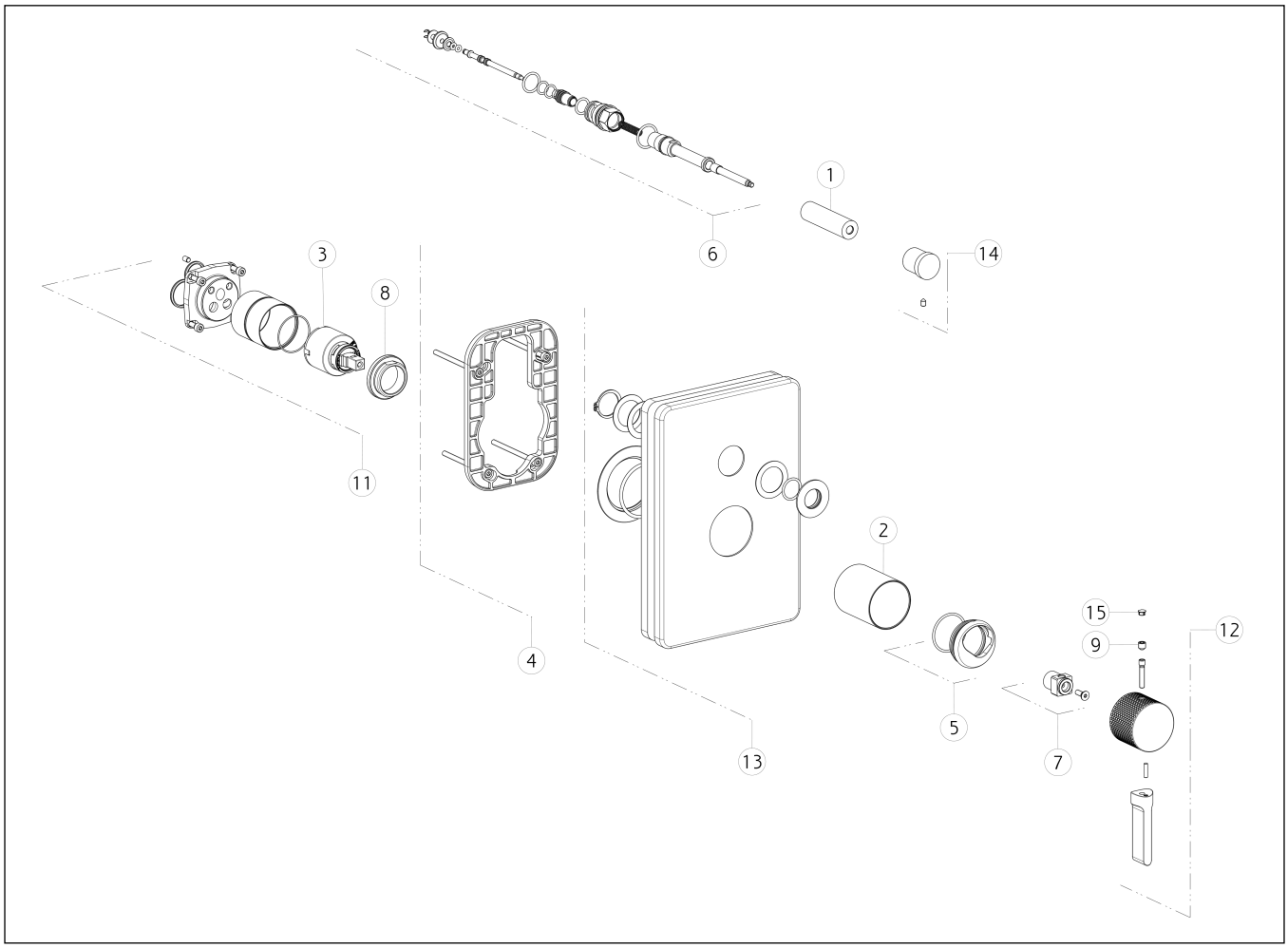

N°	Code	Descrizione	Description
1	SP00086	BOCCOLA	BUSH
2	SP02363	BOCCOLA IN FINITURA	FINISHING BUSHING
3	SP00013	CARTUCCIA	CARTRIDGE
4	SP00805	CONTROPIASTRA	SUB PLATE
5	SP02305	COPRIGHIERA	FINISHING RING NUT
6	SP00145	DEVIATORE	DIVERTER
7	SP01745	DISTANZIALE	SPACER
8	SP00023	GHIERA SERRAGGIO CARTUCCIA	FIXING RING NUT
9	SP00153	GRANO	SCREW
10	SP01412	GRANO	SCREW
11	SP02361	GRUPPO CARTUCCIA	CARTRIDGE GROUP
12	SP02360	MANIGLIA	HANDLE

N°	Code	Descrizione	Description
13	SP02450	PIASTRA IN FINITURA	FINISHING PLATE
14	SP00259	POMOLO	KNOB
15	SP00002	TAPPINO COPRI GRANO	SCREW COVER

Gessi S.p.A. Parco Gessi, 13037 Serravalle Sesia (Vercelli) Italy Tel.+39 0163 454111 Fax.+39 0163 453150 - www.gessi.com - gessi@gessi.it
Il presente disegno a termine di legge non puo' essere reso pubblico o riprodotto senza l'autorizzazione scritta della GESSI S.p.A. copyright GESSI S.p.A.