GESSI®

58140

GPF581400G001G000

data di validità/validity date
≥ 9/2018

INCISO

Gruppo bordo vasca cinque fori con bocca e deviatore, flessibile 1,50 m e doccetta anticalcare estraibile.
Five-hole bath mixer with spout and diverter, 1,50 m flexible hose and pull-out anti-limestone handshower

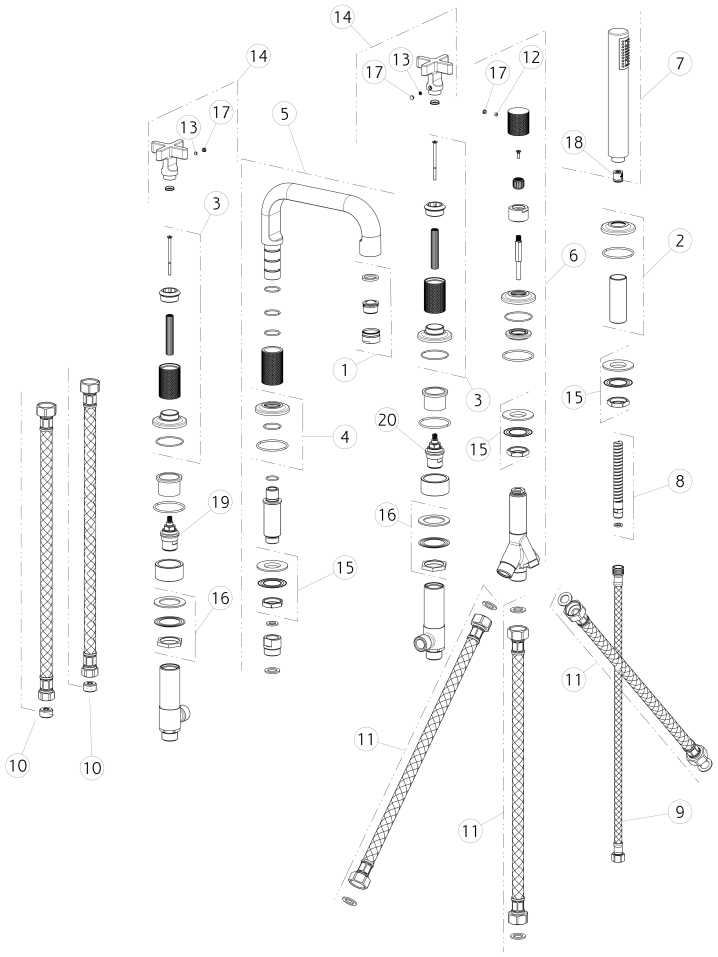

N°	Code	Descrizione	Description
1	SP00853	AERATORE COMPLETO	COMPLETE AERATOR
2	SP01902	BASETTA	BASE
3	SP02340	BASETTA	BASE
4	SP02367	BASETTA	BASE
5	SP02368	BOCCA COMPLETA	COMPLETE SPOUT
6	SP02323	DEVIATORE	DIVERTER
7	PF14372	DOCCETTA	HANDSHOWER
8	SP01224	FLESSIBILE	HOSE
9	SP01228	FLESSIBILE	HOSE
10	SP02499	FLESSIBILE	HOSE
11	SP02626	FLESSIBILE	HOSE
12	SP00137	GRANO	SCREW
13	SP00169	GRANO	SCREW

N°	Code	Descrizione	Description
14	SP02260	MANIGLIA	HANDLE
15	SP01222	SET DI FISSAGGIO	FIXING SET
16	SP02625	SET DI FISSAGGIO	FIXING SET
17	SP00002	TAPPINO COPRI GRANO	SCREW COVER
18	SP01634	VALVOLA LIMITATRICE DI PORTATA	FLOW REGOLATOR
19	SP01934	VITONE	HEADVALVE
20	SP02291	VITONE	HEADVALVE

Gessi S.p.A. Parco Gessi, 13037 Serravalle Sesia (Vercelli) Italy Tel.+39 0163 454111 Fax.+39 0163 453150 - www.gessi.com - gessi@gessi.it
Il presente disegno a termine di legge non puo' essere reso pubblico o riprodotto senza l'autorizzazione scritta della GESSI S.p.A. copyright GESSI S.p.A.