GESSI®

58703

GPF587030G001G000

data di validità/validity date
≥ 12/2018

INCISO CUCINA

Gruppo Lavello girevole con doccetta monogetto
Four holes rotating basin mixer with extractable single jet handshower

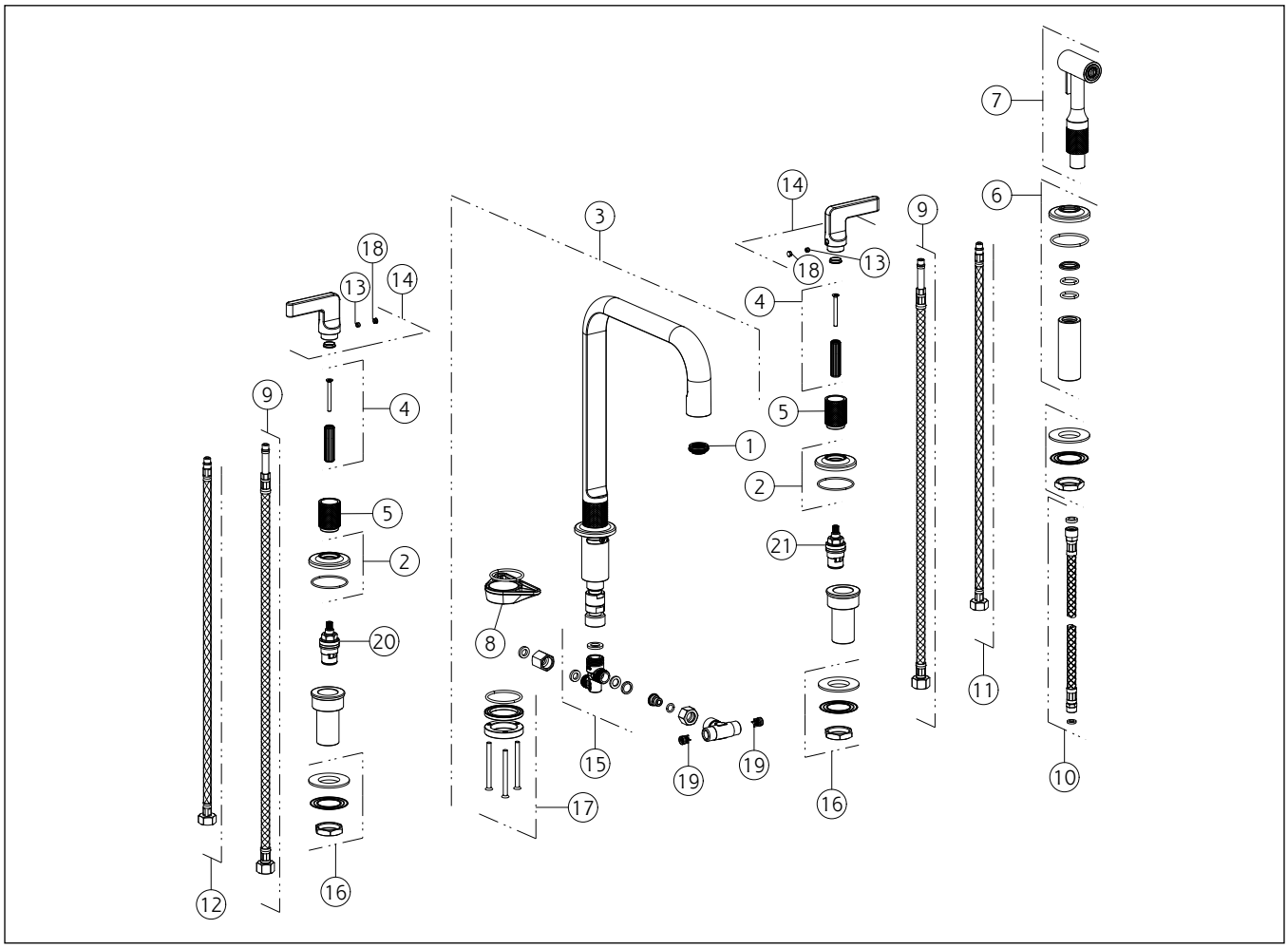

N°	Code	Descrizione	Description
1	SP00066	AERATORE	AERATOR
2	SP02603	BASETTA	BASE
3	SP03008	BOCCA COMPLETA	COMPLETE SPOUT
4	SP02602	BOCCOLA	BUSH
5	SP01987	BOCCOLA IN FINITURA	FINISHING BUSHING
6	SP02806	CONO PORTA DOCCETTA	SHOWER HOLDER
7	SP02743	DOCCETTA	HANDSHOWER
8	SP00329	FLANGIA TRIANGOLARE	TRIANGULAR FLANGE
9	SP02468	FLESSIBILE	HOSE
10	SP03532	FLESSIBILE	HOSE
11	SP01284	FLESSIBILE ALIMENTAZIONE BLU	BLU SUPPLY HOSE
12	SP01285	FLESSIBILE ALIMENTAZIONE ROSSO	RED SUPPLY HOSE

N°	Code	Descrizione	Description
13	SP00137	GRANO	SCREW
14	SP01865	MANIGLIA	HANDLE
15	SP03067	RACCORDO	NIPPLE
16	SP01222	SET DI FISSAGGIO	FIXING SET
17	SP01261	SET DI FISSAGGIO	FIXING SET
18	SP00002	TAPPINO COPRI GRANO	SCREW COVER
19	SP00433	VALVOLA DI NON RITORNO	NON RETURN VALVE
20	SP00129	VITONE	HEADVALVE
21	SP00590	VITONE	HEADVALVE

Gessi S.p.A. Parco Gessi, 13037 Serravalle Sesia (Vercelli) Italy Tel.+39 0163 454111 Fax.+39 0163 453150 - www.gessi.com - gessi@gessi.it
Il presente disegno a termine di legge non puo' essere reso pubblico o riprodotto senza l'autorizzazione scritta della GESSI S.p.A. copyright GESSI S.p.A.