GESSI®

59005

GPF590051G001G000

data di validità/validity date
≥ 12/2020

RILIEVO

Miscelatore monocomando lavabo, piletta da 1 1/4" e flessibili di collegamento con attacco da 3/8".
Basin mixer with 1 1/4" pop-up waste and flexible hoses with 3/8" connections.

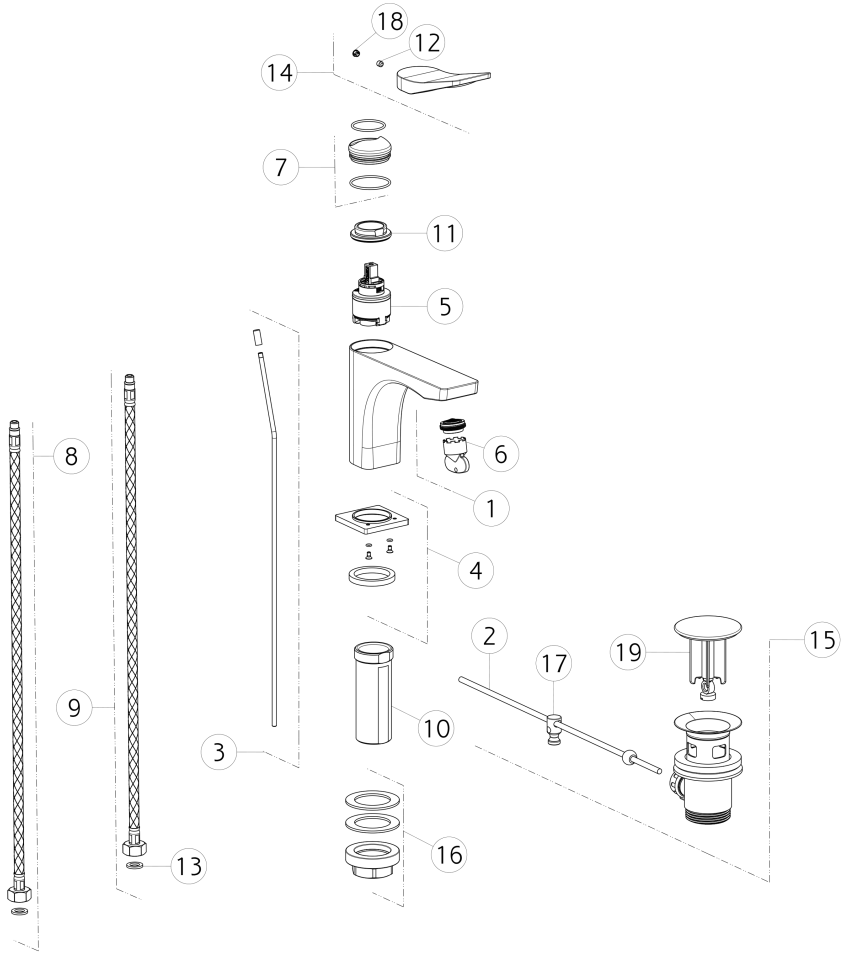

N°	Code	Descrizione	Description
1	SP00757	AERATORE	AERATOR
2	SP00218	ASTA	ROD
3	SP00069	ASTA SALTERELLO	PULL ROD
4	SP03171	BASETTA	BASE
5	SP00992	CARTUCCIA	CARTRIDGE
6	SP00010	CHIAVE	SPECIAL TOOL
7	SP02466	COPRIGHIERA	FINISHING RING NUT
8	SP01284	FLESSIBILE ALIMENTAZIONE BLU	BLU SUPPLY HOSE
9	SP01285	FLESSIBILE ALIMENTAZIONE ROSSO	RED SUPPLY HOSE
10	SP01701	GAMBO	SHANK
11	SP00020	GHIERA SERRAGGIO CARTUCCIA	FIXING RING NUT

N°	Code	Descrizione	Description
12	SP00610	GRANO	SCREW
13	SP00064	GUARNIZIONE	GASKET
14	SP02415	MANIGLIA	HANDLE
15	PF29263	PILETTA	BASIN WASTE
16	SP02370	SET DI FISSAGGIO	FIXING SET
17	SP00219	SNODO	JOINT
18	SP00002	TAPPINO COPRI GRANO	SCREW COVER
19	SP00772	TAPPO PILETTA	PLUG

Gessi S.p.A. Parco Gessi, 13037 Serravalle Sesia (Vercelli) Italy Tel.+39 0163 454111 Fax.+39 0163 453150 - www.gessi.com - gessi@gessi.it
Il presente disegno a termine di legge non puo' essere reso pubblico o riprodotto senza l'autorizzazione scritta della GESSI S.p.A. copyright GESSI S.p.A.