GESSI®

59043

GPF590430G001G000

data di validità/validity date
≥ 4/2019

RILIEVO

Gruppo bordo vasca tre fori per erogazione alla colonna vasca con deviatore, flessibile 1,50 m e doccetta anticalcare estraibile.
Three-hole bath mixer, diverter, 1/2" fitting, 1,50 m flexible hose and pull-out handshower. To be used with overflow filler.

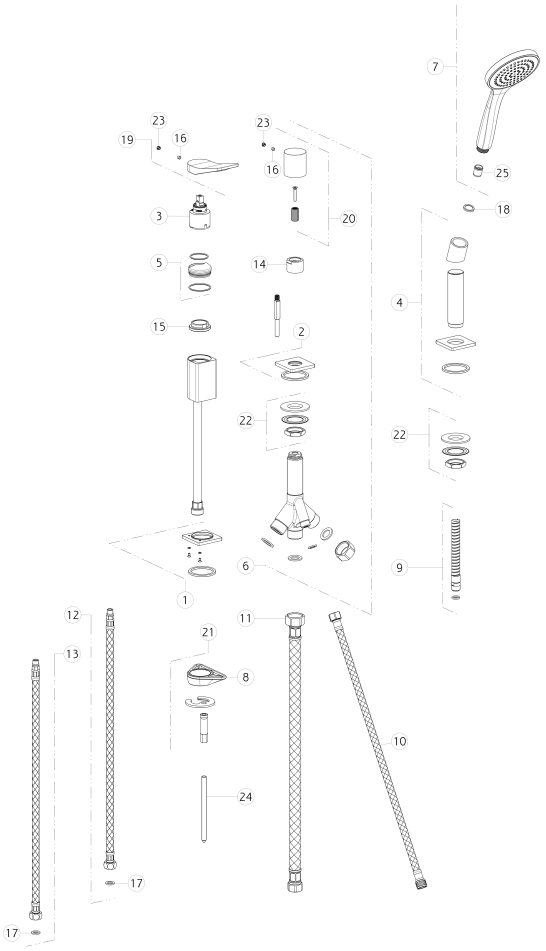

N°	Code	Descrizione	Description
1	SP02495	BASETTA	BASE
2	SP02500	BASETTA	BASE
3	SP00013	CARTUCCIA	CARTRIDGE
4	SP02496	CONO PORTA DOCCETTA	SHOWER HOLDER
5	SP02466	COPRIGHIERA	FINISHING RING NUT
6	SP02431	DEVIATORE	DIVERTER
7	PF47254	DOCCETTA	HANDSHOWER
8	SP00329	FLANGIA TRIANGOLARE	TRIANGULAR FLANGE
9	SP01224	FLESSIBILE	HOSE
10	SP01228	FLESSIBILE	HOSE
11	SP02499	FLESSIBILE	HOSE
12	SP01204	FLESSIBILE ALIMENTAZIONE BLU	BLU SUPPLY HOSE

N°	Code	Descrizione	Description
13	SP01211	FLESSIBILE ALIMENTAZIONE ROSSO	RED SUPPLY HOSE
14	SP01230	GHIERA	LOCK NUT
15	SP00023	GHIERA SERRAGGIO CARTUCCIA	FIXING RING NUT
16	SP00610	GRANO	SCREW
17	SP00064	GUARNIZIONE	GASKET
18	SP00243	GUARNIZIONE	GASKET
19	SP02415	MANIGLIA	HANDLE
20	SP02498	POMOLO	KNOB
21	SP01155	SET DI FISSAGGIO	FIXING SET
22	SP01222	SET DI FISSAGGIO	FIXING SET
23	SP00002	TAPPINO COPRI GRANO	SCREW COVER
24	SP00011	TIRANTE	TIE ROD

Gessi S.p.A. Parco Gessi, 13037 Serravalle Sesia (Vercelli) Italy Tel.+39 0163 454111 Fax.+39 0163 453150 - www.gessi.com - gessi@gessi.it
Il presente disegno a termine di legge non puo' essere reso pubblico o riprodotto senza l'autorizzazione scritta della GESSI S.p.A. copyright GESSI S.p.A.

GESSI®

59043

GPF590430G001G000

data di validità/validity date
≥ 4/2019

RILIEVO

Gruppo bordo vasca tre fori per erogazione alla colonna vasca con deviatore, flessibile 1,50 m e doccetta anticalcare estraibile.
Three-hole bath mixer, diverter, 1/2" fitting, 1,50 m flexible hose and pull-out handshower. To be used with overflow filler.

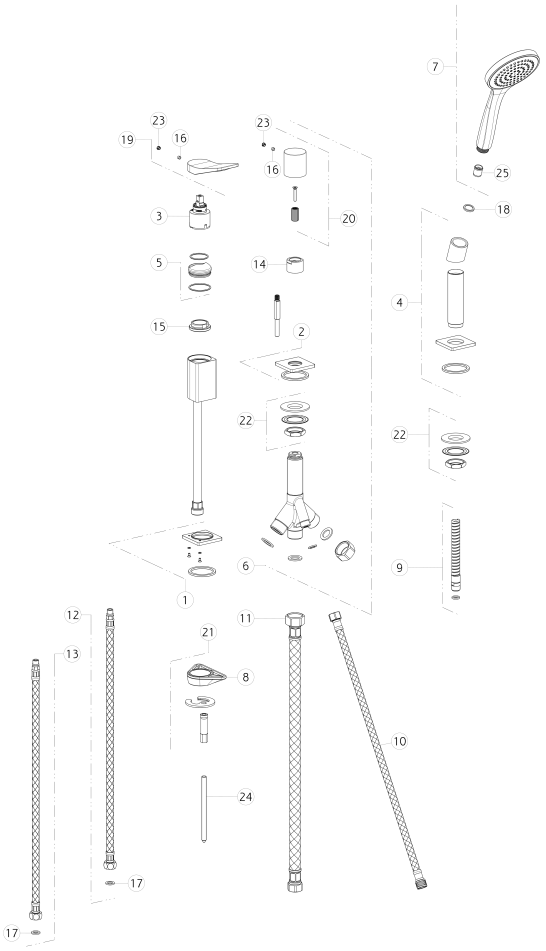

N°	Code	Descrizione	Description
25	SP00900	VALVOLA LIMITATRICE DI PORTATA	FLOW REGOLATOR

Gessi S.p.A. Parco Gessi, 13037 Serravalle Sesia (Vercelli) Italy Tel.+39 0163 454111 Fax.+39 0163 453150 - www.gessi.com - gessi@gessi.it
Il presente disegno a termine di legge non puo' essere reso pubblico o riprodotto senza l'autorizzazione scritta della GESSI S.p.A. copyright GESSI S.p.A.